1297-R017-4

VSB338FMD
RWB338FMD

LIST OF COMPONENTS
LISTE DES PIECES DETACHEES
LISTA DE PIEZAS

THE DIAGRAMS SERVE ONLY FOR THE IDENTIFICATION OF PARTS TO BE REPLACED. THE REPLACEMENT MUST BE CARRIED OUT PROFESSIONALLY QUALIFIED PERSONNEL.

LES DESSINS NE SERVENT QU'À L'IDENTIFICATION DES PIÈCES À REMPLACER. LE REMPLACEMENT DOIT ÊTRE EFFECTUÉ PAR UN PERSONNE PROFESSIONNELLEMENT QUALIFIÉ.

LOS DIBUJOS EN DESPIECE SIRVEN ÚNICAMENTE PARA IDENTIFICAR LAS PIEZAS QUE DEBEN SUSTITUIRSE. LA SUSTITUCIÓN DE PIEZAS DEBE EFECTUARLA EXCLUSIVAMENTE PERSONAL PROFESIONALMENTE CUALIFICADO.

- For any further information please contact your local dealer.
- Pour tout renseignement complémentaire s'adresser au revendeur le Plus proche.
- En caso de dudas, para eventuales aclaraciones, póngase en contacto con el distribuidor más próximo.

1297-R017-4 - Rev. n. 4 (02/2019)

SUMMARY
SOMMAIRE - SUMARIO

Table N°1 - Rev. 2 ____ 3
MAIN ASSEMBLY
ASSEMBLAGE GENERAL
JUNTO GENERAL

Table N°2 - Rev. 2 ____ VS129695913 5
FRAME UNIT
GROUPE CHASSIS
GRUPO ESTRUCTURA

Table N°3 - Rev. 1 ____ VS129690041 6
COMPLETE ROTARY UNIT
GROUPE ROTATIF COMPLET
GRUPO GIRATORIO COMPLETO

Table N°4 - Rev. 1 ____ VS129690073 7
MOTOR UNIT
GROUPE MOTEUR
GRUPO MOTOR

Table N°5 - Rev. 1 ____ VS129695921 8
BRAKE UNIT
GROUPE FREIN
GRUPO FRENO

Table N°6 - Rev. 2 ____ VS129690611 9
BRAKE PEDAL UNIT
GROUPE PÉDAL FREIN
GRUPO PEDAL FRENO

Table N°7 - Rev. 2 ____ VS129791841 10
BOARD UNIT
GROUPE PLANCHE
GRUPO TABLERO

Table N°8 - Rev. 1 ____ VS129695270 11
TESTER UNIT
GROUPE CALIBRE
GRUPO CALIBRE

Table N°9 - Rev. 1 ____ VS129795100 12
POWER ELECTRIC SYSTEM UNIT
GROUPE INSTALLATION ÉLECTRIQUE PUISSANCE
GRUPO INSTALACIÓN ELÉCTRICA POTENCIA

Table N°10 - Rev. 1___ VS129692310 13
WHEEL PROTECTION UNIT
GROUPE PROTECTION ROUE
GRUPO PROTECCIÓN RUEDA

Table N°11 - Rev. 1___ VS129690152 14
BRAKE OPERATION GROUP
GROUPE ACTIONNEMENT FREIN
GRUPO ACCIONAMIENTO FRENO

Table N°12 - Rev. 1___ GAR301..... 15
WIDTH CALIPER (OPTIONAL)
CALIBRE LARGEUR (OPTION)
CALIBRE ANCHO (OPCIÓN)

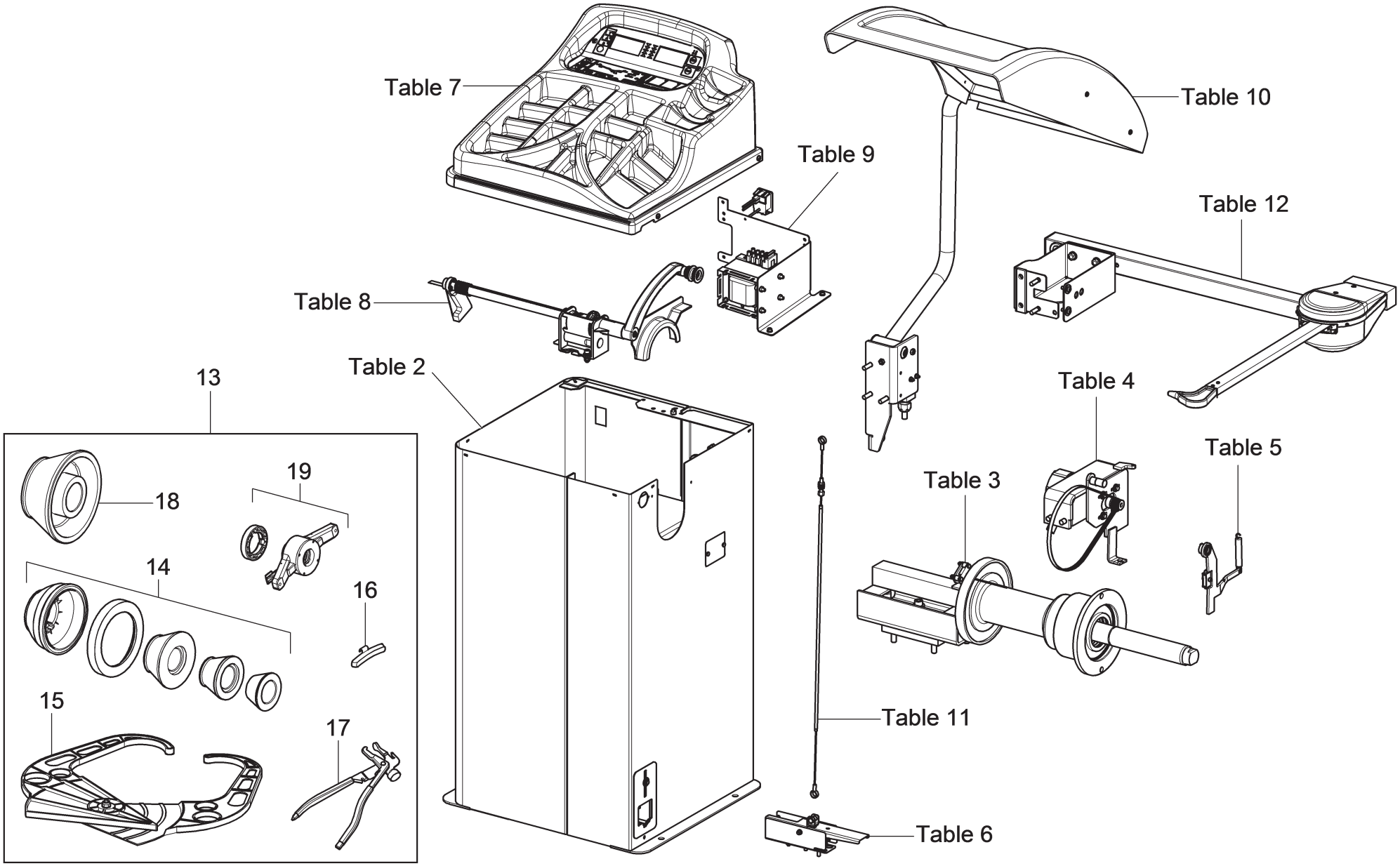

	LIST OF COMPONENTS **LISTE DES PIECES DETACHEES - LISTA DE PIEZAS**	*MAIN ASSEMBLY* *ASSEMBLAGE GENERAL* *JUNTO GENERAL*	***Page 3 of 15***
	Table N°1 - Rev. 2		

Tab.	Cod.	Pos.	Descrizione	Description	Beschreibung	Description	Descripción
2	VS129695913			*Frame unit*		*Groupe châssis*	*Grupo estructura*
3	VS129690041			*Complete rotary unit*		*Groupe rotatif complet*	*Grupo giratorio completo*
4	VS129690073			*Motor unit*		*Groupe moteur*	*Grupo motor*
5	VS129695921			*Brake unit*		*Groupe frein*	*Grupo freno*
6	VS129690611			*Brake pedal unit*		*Groupe pédal frein*	*Grupo pedal freno*
7	VS129791841			*Board unit*		*Groupe planche*	*Grupo tablero*
8	VS129695270			*Tester unit*		*Groupe calibre*	*Grupo calibre*
9	VS129795100			*Power electric system unit*		*Groupe installation électrique puissance*	*Grupo instalación eléctrica potencia*
10	VS129692310			*Wheel protection unit*		*Groupe protection roue*	*Grupo protección rueda*
11	VS129690152			*Brake operation group*		*Groupe actionnement frein*	*Grupo accionamiento freno*
12	GAR301			*Width caliper (Optional)*		*Calibre largeur (Option)*	*Calibre ancho (Opción)*
	-	13		*Equipment*		*Dotation*	*Dotación*
	GAR111	14		*Cones + protection cup*		*Cônes + coupelle de protection*	*Conos + copa de protección*
	VS129571492	15		*Manual external data gauge*		*Pige externe roues*	*Palpador de anchura manual*
	VS999072	16		*Carriages counter weight*		*Contre-poids chariots*	*Contrapeso carros*
	VS1300A004	17		*Pliers for weights*		*Pince pour poids*	*Pinzas para pesos*
	GAR112	18		*D.88-132 cone*		*Cône D.88-132*	*Cono D.88-132*
	GAR101	19		*Rapid ring nut + pressure ring*		*Collier rapid + anneau pres-seur*	*Virola rápida + anillo pren-sador*

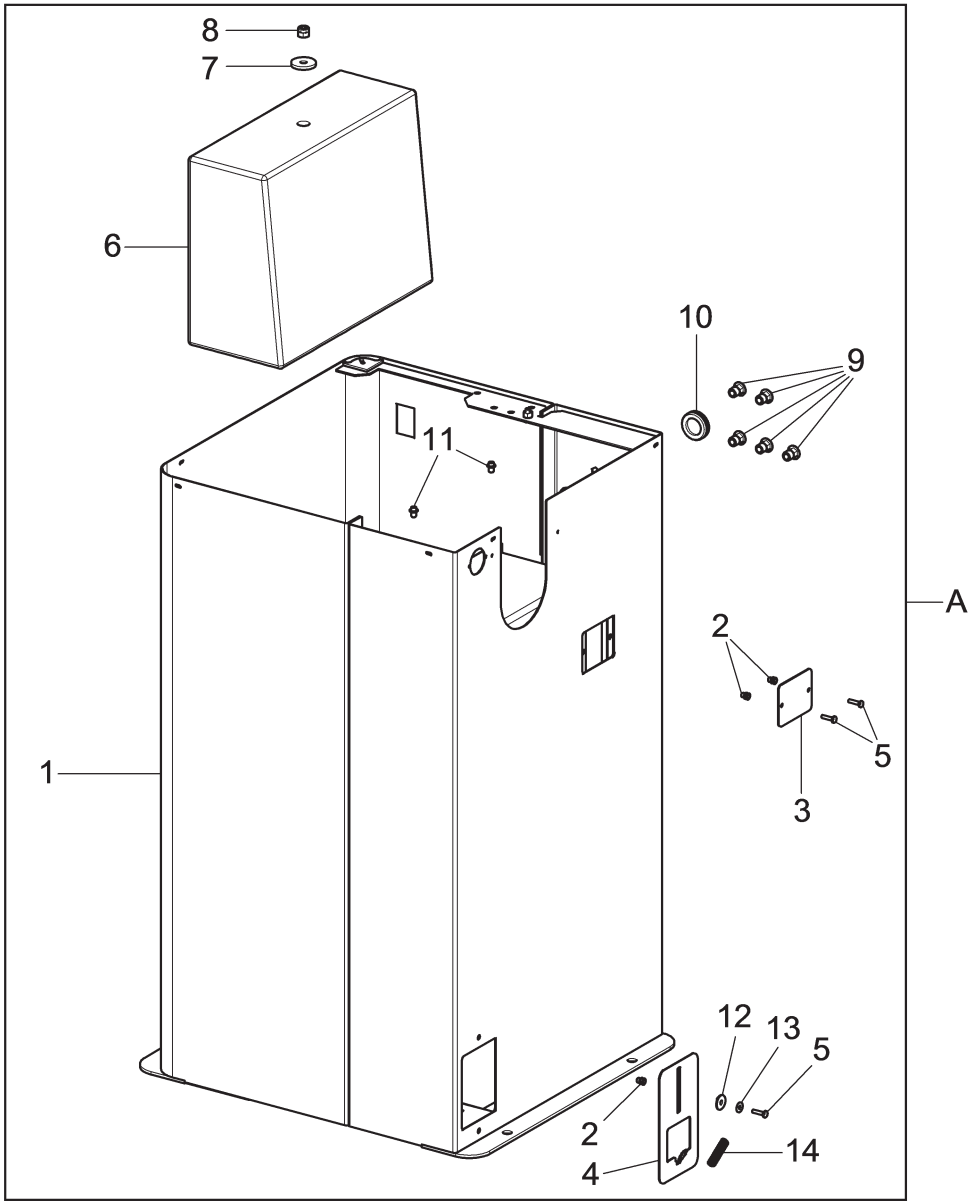

N°	Code	Description	Description	Descripción
1	VS129615623	*Frame assembly*	*Assemblage chassis*	*Ensamblado chasis*
2	VS251117	*Threaded insert*	*Renfort fileté*	*Inserción fileteada*
3	VS129618010	*Adjustment cover*	*Couvercle registre*	*Coperchio registro*
4	VS129618910	*Closing plate*	*Plaque fermeture*	*Placa cerrado*
5	VS203194	*TE M4x16 screw*	*Vis TE M4x16*	*Tornillo TE M4x16*
6	VS129612110	*Counter weight*	*Contre-poids*	*Contrapeso*
7	VS237065	*8x30x4 flat washer*	*Rondelle plane 8x30x4*	*Arandela plana 8x30x4*
8	VS228011	*M8 self-locking nut*	*Écrou auto-bloquant M8*	*Tuerca autoblocante M8*
9	VS251112	*Hex. threaded insert*	*Renfort fileté hexagonal*	*Inserción fileteada hexagonal*
10	VS599144	*Hose clamp*	*Passe-câble*	*Pasacable*
11	VS251113	*Threaded insert*	*Renfort fileté*	*Inserción fileteada*
12	VS129618930	*Spacer*	*Entretoise*	*Distanciador*
13	VS236600	*Washer*	*Rondelle*	*Arandela*
14	VS918035	*CMP spring*	*Ressort CMP*	*Resorte CMP*
A	VS129695913	*Frame unit*	*Groupe chassis*	*Grupo estructura*

LIST OF COMPONENTS
LISTE DES PIECES DETACHEES - LISTA DE PIEZAS

Table N°2 - Rev. 2 | **VS129695913**

FRAME UNIT
GROUPE CHASSIS
GRUPO ESTRUCTURA

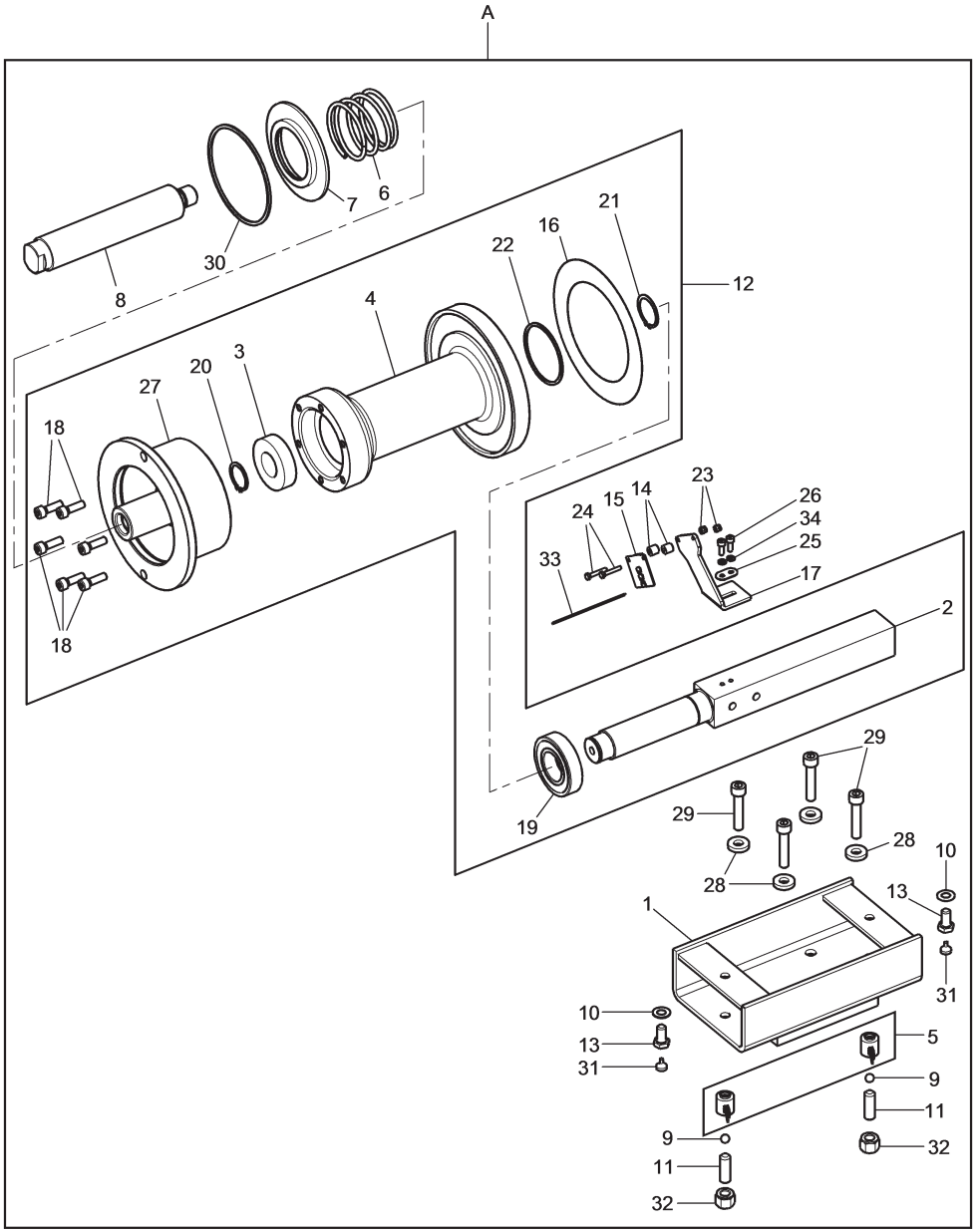

N°	Code	Description	Description	Descripción
1	VS129610010	*Support assembly*	*Assemblage support*	*Conjunto soporte*
2	VS129610050	*Shaft*	*Arbre*	*Arbol*
3	VS603017	*Radial bearing*	*Roulement radial*	*Rodamiento radiale*
4	VS129610061	*Rear cap*	*Tulipe postérieure*	*Campana posterior*
5	VS16385	*2 Piezo kit*	*Kit 2 piézo*	*Kit 2 piezo*
6	VS129310483	*Spring*	*Ressort*	*Resorte*
7	VS129310433	*Disc*	*Disque*	*Disco*
8	VS129310021	*Threaded connector*	*Branchement fileté*	*Conexión fileteada*
9	VS699006	*3/8" ball*	*Sphére 3/8"*	*Esfera 3/8"*
10	VS253011	*Belleville washer*	*Ressort à godet*	*Resorte a taza*
11	VS213074	*STEI M12x35 screw*	*Vis STEI M12x35*	*Tornillo STEI M12x35*
12	VS129690052	*PRMTG shaft + cap*	*PRMTG arbre + tulipe*	*PRMTG arbol + campana*
13	VS129610080	*Screw*	*Vis*	*Tornillo*
14	VS129615310	*Spacer*	*Entretoise*	*Distanciador*
15	VS16362	*Encoder board*	*Carte encoder*	*Tarjeta encoder*
16	VS16286	*Encoder adhesive*	*Adhésif encoder*	*Adésivo encoder*
17	VS129614870	*Board support*	*Support carte*	*Soporte tarjeta*
18	VS206038	*TCEI M8x25 screw*	*Vis TCEI M8x25*	*Tornillo TCEI M8x25*
19	VS603042	*Bearing*	*Roulement*	*Rodamiento*
20	VS243016	*Ring 30*	*Anneau 30*	*Anillo 30*
21	VS243017	*External seeger 35*	*Anneau de retenue extérieur 35*	*Seeger esterno 35*
22	VS243905	*Seeger*	*Anneau de retenue*	*Seeger*
23	VS228023	*M4 self-locking nut*	*Écrou auto-bloquant M4*	*Tuerca autoblocante M4*
24	VS203231	*TE M4x25 screw*	*Vis TE M4x25*	*Tornillo TE M4x25*
25	VS129618620	*Plate*	*Plaquette*	*Placa*
26	VS206007	*TCEI M5x14 screw*	*Vis TCEI M5x14*	*Tornillo TCEI M5x14*
27	VS129311603	*Front cap*	*Tulipe antérieure*	*Campana anterior*
28	VS129612270	*Washer*	*Rondelle*	*Arandela*
29	VS266066	*TCEI M10x50 screw*	*Vis TCEI M10x50*	*Tornillo TCEI M10x50*
30	VS243901	*Seeger*	*Anneau de retenue*	*Seeger*
31	VS129612350	*Push rod*	*Embout*	*Puntal*
32	VS129612320	*Nut*	*Écrou*	*Tuerca*
33	VS15018	*Board cable*	*Câble pour carte*	*Cable para tarjeta*
34	VS238026	*Elastic washer*	*Rondelle élastique*	*Arandela elástica*
A	VS129690041	*Complete rotary unit*	*Groupe rotatif complet*	*Grupo giratorio completo*

LIST OF COMPONENTS
LISTE DES PIECES DETACHEES - LISTA DE PIEZAS

Table N°3 - Rev. 1 | **VS129690041**

COMPLETE ROTARY UNIT
GROUPE ROTATIF COMPLET
GRUPO GIRATORIO COMPLETO

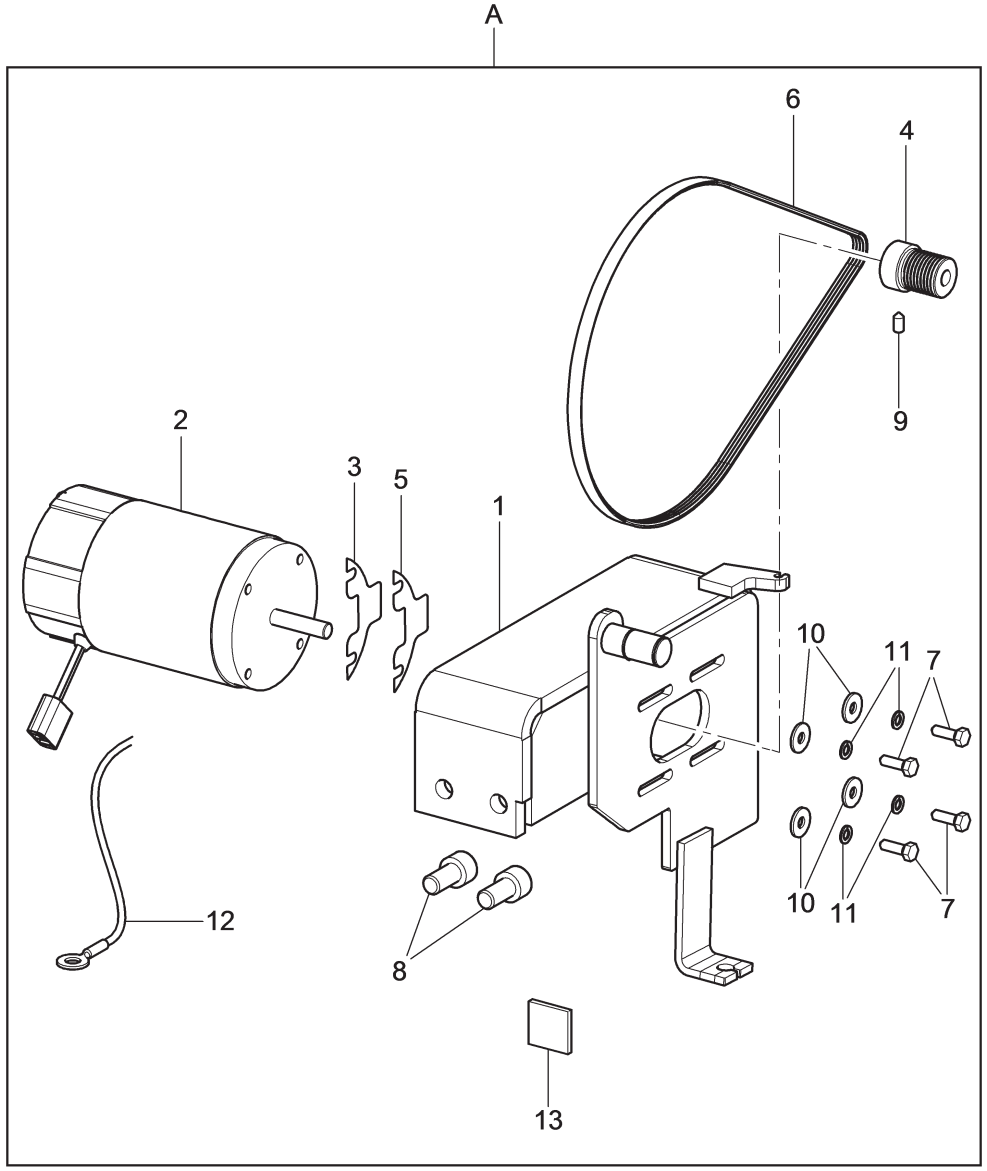

N°	Code	Description	Description	Descripción
1	VS129611044	*Motor support*	*Support moteur*	*Soporte motor*
2	VS900003530	*Motor*	*Moteur*	*Motor*
3	VS129311210	*Motor thickness 0,2 mm*	*Épaisseur moteur 0,2 mm*	*Espesor motor 0,2 mm*
4	VS129310820	*Pulley*	*Poulie*	*Polea*
5	VS129311220	*Motor thickness 0,3 mm*	*Épaisseur moteur 0,3 mm*	*Espesor motor 0,3 mm*
6	VS412128	*Belt*	*Courroie*	*Cinta*
7	VS203146	*TE M5x6 screw*	*Vis TE M5x16*	*Tornillo TE M5x16*
8	VS206056	*TCEI M10x20 screw*	*Vis TCEI M10x20*	*Tornillo TCEI M10x20*
9	VS212229	*STEI M5x10 screw*	*Vis STEI M5x10*	*Tornillo STEI M5x10*
10	VS237054	*5,5x15x1,5 washer*	*Rondelle 5,5x15x1,5*	*Roseta 5,5x15x1,5*
11	VS238026	*Elastic washer*	*Rondelle élastique*	*Arandela elástica*
12	VS129311560	*Ground cable*	*Câble de sol*	*Cable de tierra*
13	VS599002	*Collar*	*Collier*	*Collar*
A	VS129690073	*Motor unit*	*Groupe moteur*	*Grupo motor*

LIST OF COMPONENTS
LISTE DES PIECES DETACHEES - LISTA DE PIEZAS

Table N°4 - Rev. 1 | **VS129690073**

MOTOR UNIT
GROUPE MOTEUR
GRUPO MOTOR

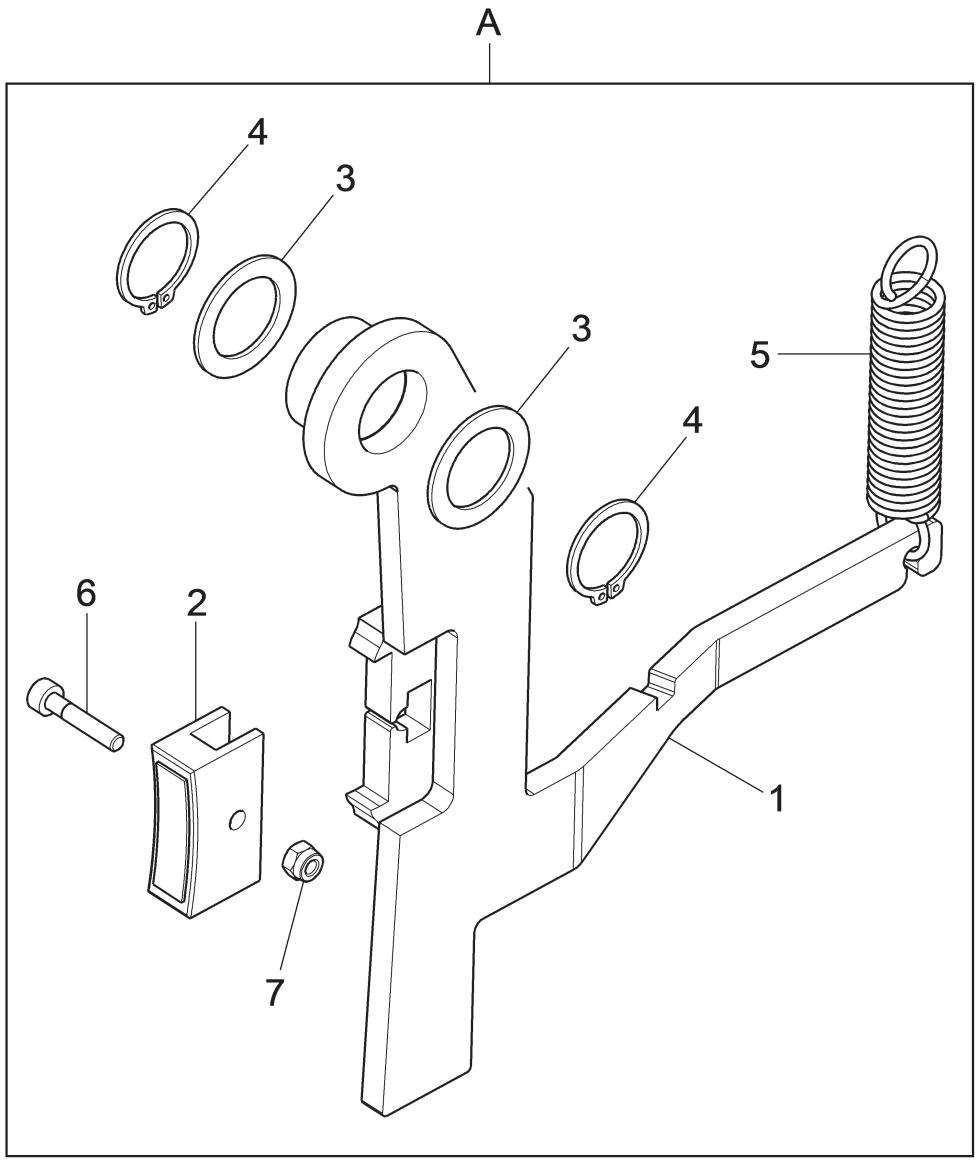

N°	Code	Description	Description	Descripción
1	VS129615641	*Brake lever*	*Levier frein*	*Palanca freno*
2	VS129612180	*Plug nut*	*Pastille*	*Pastilla*
3	VS237519	*30x42x0,5 washer*	*Rondelle 15x22x1*	*Arandela 15x22x1*
4	VS243007	*External seeger 15*	*Anneau de retenue extérieur 15*	*Seeger esterno 15*
5	VS129717310	*Spring*	*Ressort*	*Resorte*
6	VS206319	*TCEI M3x16 screw*	*Vis TCEI M3x16*	*Tornillo TCEI M3x16*
7	VS228037	*M3 low self-locking nut*	*Écrou auto-bloquant bas M3*	*Tuerca autoblocante bajo M3*
A	VS129695921	*Brake unit*	*Groupe frein*	*Grupo freno*

LIST OF COMPONENTS
LISTE DES PIECES DETACHEES - LISTA DE PIEZAS

Table N°5 - Rev. 1 | **VS129695921**

BRAKE UNIT
GROUPE FREIN
GRUPO FRENO

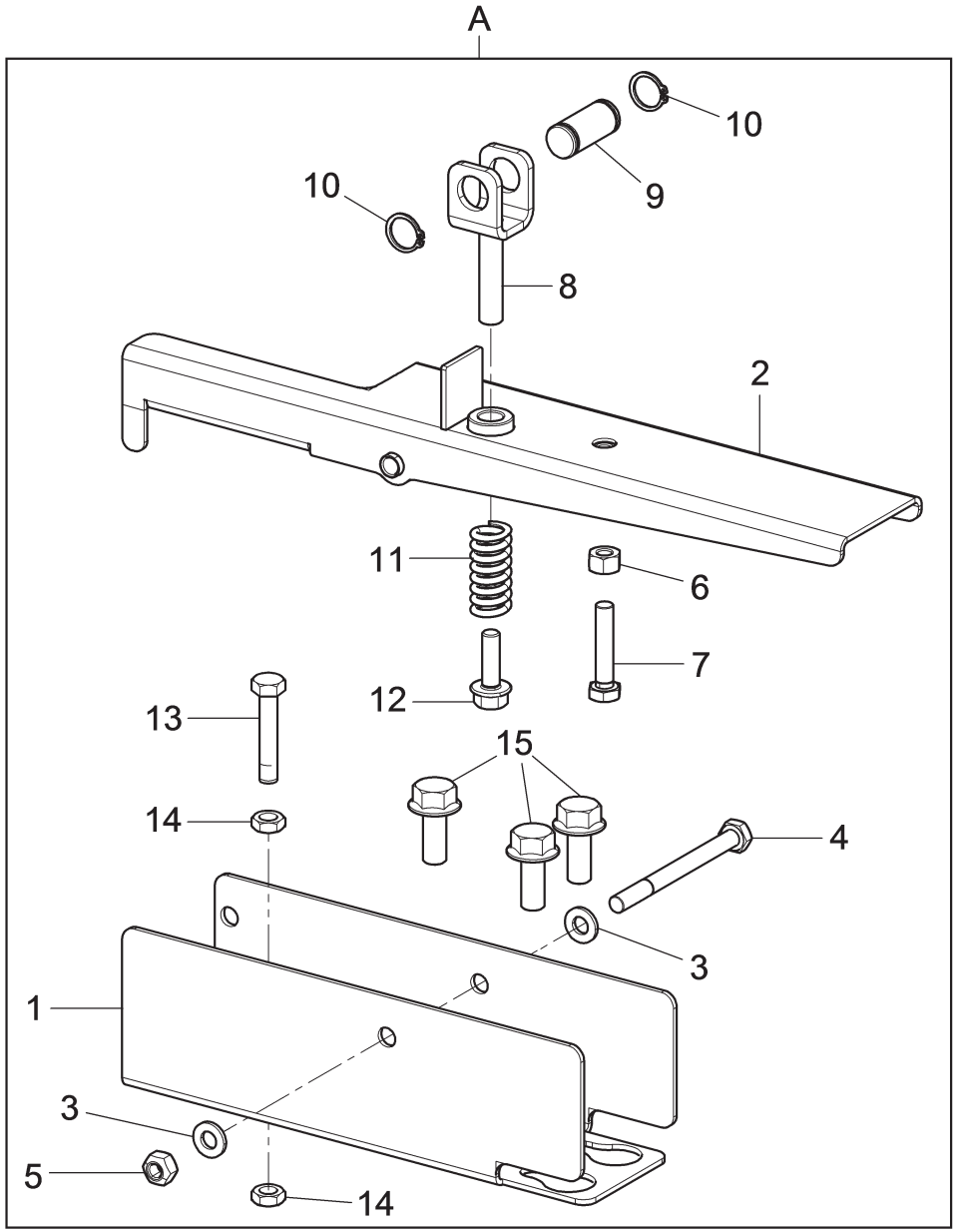

N°	Code	Description	Description	Descripción
1	VS129617860	*Pedal base*	*Embase pédale*	*Base pedal*
2	VS129617851	*Pedal assembly*	*Assemblage pédale*	*Ensamblado pedal*
3	VS236004	*6,4 flat washer*	*Rondelle plane 6,4*	*Arandela plana 6,4*
4	VS201214	*TE M6x70 screw*	*Vis TE M6x70*	*Tornillo TE M6x70*
5	VS228301	*M6 biblock nut*	*Écrou biblock M6*	*Tuerca biblock M6*
6	VS222007	*M6 high nut*	*Écrou haut M6*	*Tuerca alta M6*
7	VS203128	*TE M6x30 screw*	*Vis TE M6x30*	*Tornillo TE M6x30*
8	VS129617990	*Fork*	*Fourche*	*Horquilla*
9	VS129617870	*Pin*	*Goupille*	*Enchufe*
10	VS243005	*Ring 12*	*Anneau 12*	*Anillo 12*
11	VS129618030	*CMP spring*	*Ressort CMP*	*Resorte CMP*
12	VS272021	*TE M6x20 flanged screw*	*Vis TE M6x20 flangée*	*Tornillo TE M6x20 brida*
13	VS203096	*TE M6x45 screw*	*Vis TE M6x45*	*Tornillo TE M6x45*
14	VS224007	*M6 middle nut*	*Écrou moyen M6*	*Tuerca media M6*
15	VS272035	*TE M8x20 screw*	*Vis TE M8x20*	*Tornillo TE M8x20*
A	VS129690611	*Brake pedal unit*	*Groupe pédal frein*	*Grupo pedal freno*

LIST OF COMPONENTS
LISTE DES PIECES DETACHEES - LISTA DE PIEZAS

Table N°6 - Rev. 2 | **VS129690611**

BRAKE PEDAL UNIT
GROUPE PÉDAL FREIN
GRUPO PEDAL FRENO

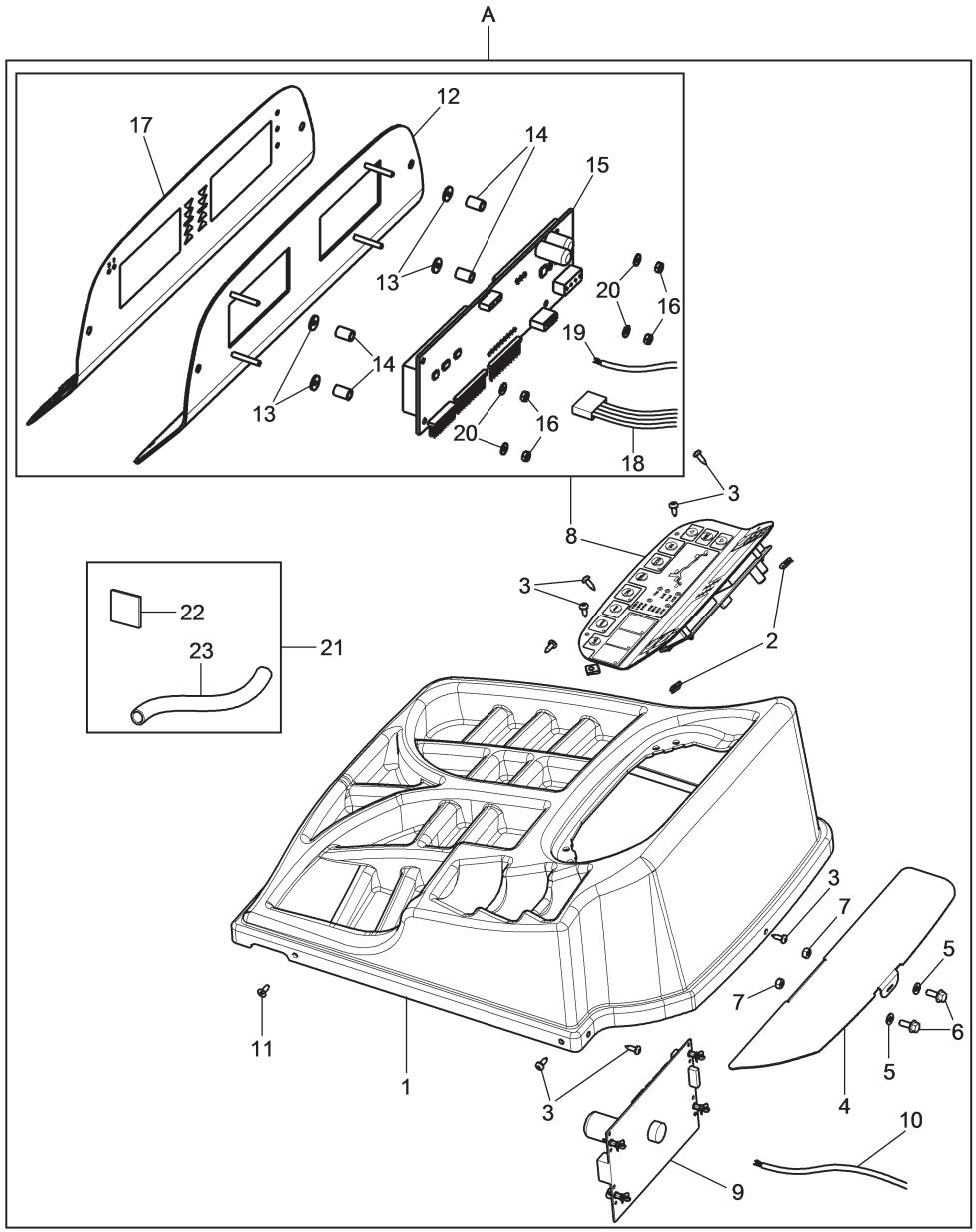

N°	Code	Description	Description	Descripción
1	VS129618280	*G2 board*	*Planche G2*	*Tablero G2*
2	VS299141	*Fixing plate*	*Plaquette de fixage*	*Placa de fijación*
3	VS220097	*4,8x16 TCB screw*	*Vis TCB4,8x16*	*Tornillo TCB 4,8x16*
4	VS129618270	*Board support*	*Support planche*	*Soporte tablero*
5	VS236004	*6,4 flat washer*	*Rondelle plane 6,4*	*Arandela plana 6,4*
6	VS272019	*TE M6x16 screw*	*Vis TE M6x16*	*Tornillo TE M6x16*
7	VS228301	*M6 biblock nut*	*Écrou biblock M6*	*Tuerca biblock M6*
8	VS20247	*CAN BAS kit for 6-ciphers led balancing machine*	*Kit pour équilibreuse à LED 6 chiffres CAN BAS*	*Kit para equilibradora de led 6 cifras CAN BAS*
9	VS19842	*Cpu board kit*	*Kit carte cpu*	*Kit tarjeta cpu*
10	VS15211	*Microswitch cable*	*Câble pour micro-interrupteur*	*Cable para microinterruptor*
11	VS220034	*TSP 4,8x13 self-threading screw*	*Vis TSP autotaraudeuse 4,8x13*	*Tornillo TSP 4,8x13 autorroscante*
12	VS129612390	*Support assembly*	*Assemblage support*	*Assemblage support*
13	VS237071	*Shearing flat washer*	*Rondelle plane tronçonneuse*	*Arandela plana cizalla*
14	VSN518027700	*Spacer*	*Entretoise*	*Entretoise*
15	VS19827	*Board*	*Carte*	*Carte*
16	VS224030	*M3 middle nut*	*Écrou moyen M3*	*Écrou moyen M3*
17	VS19127	*Keyboard*	*Clavier*	*Clavier*
18	VS19839	*CAN BUS cable*	*Câble CAN BUS*	*Câble CAN BUS*
19	VS18331	*Power cable*	*Câble alimentation*	*Câble alimentation*
20	VS236032	*3,2 flat washer*	*Rondelle plane 3,2*	*Arandela plana 3,2*
21	VS129690580	*Finishing kit*	*Kit achèvement*	*Kit acabado*
22	VS599002	*Collar*	*Collier*	*Collar*
23	VS513022	*Thermoshrinkable sheath*	*Gaine thermorétractable*	*Funda termorretractable*
A	VS129791841	*Board unit*	*Groupe planche*	*Grupo tablero*

LIST OF COMPONENTS
LISTE DES PIECES DETACHEES - LISTA DE PIEZAS

Table N°7 - Rev. 2 | **VS129791841**

BOARD UNIT
GROUPE PLANCHE
GRUPO TABLERO

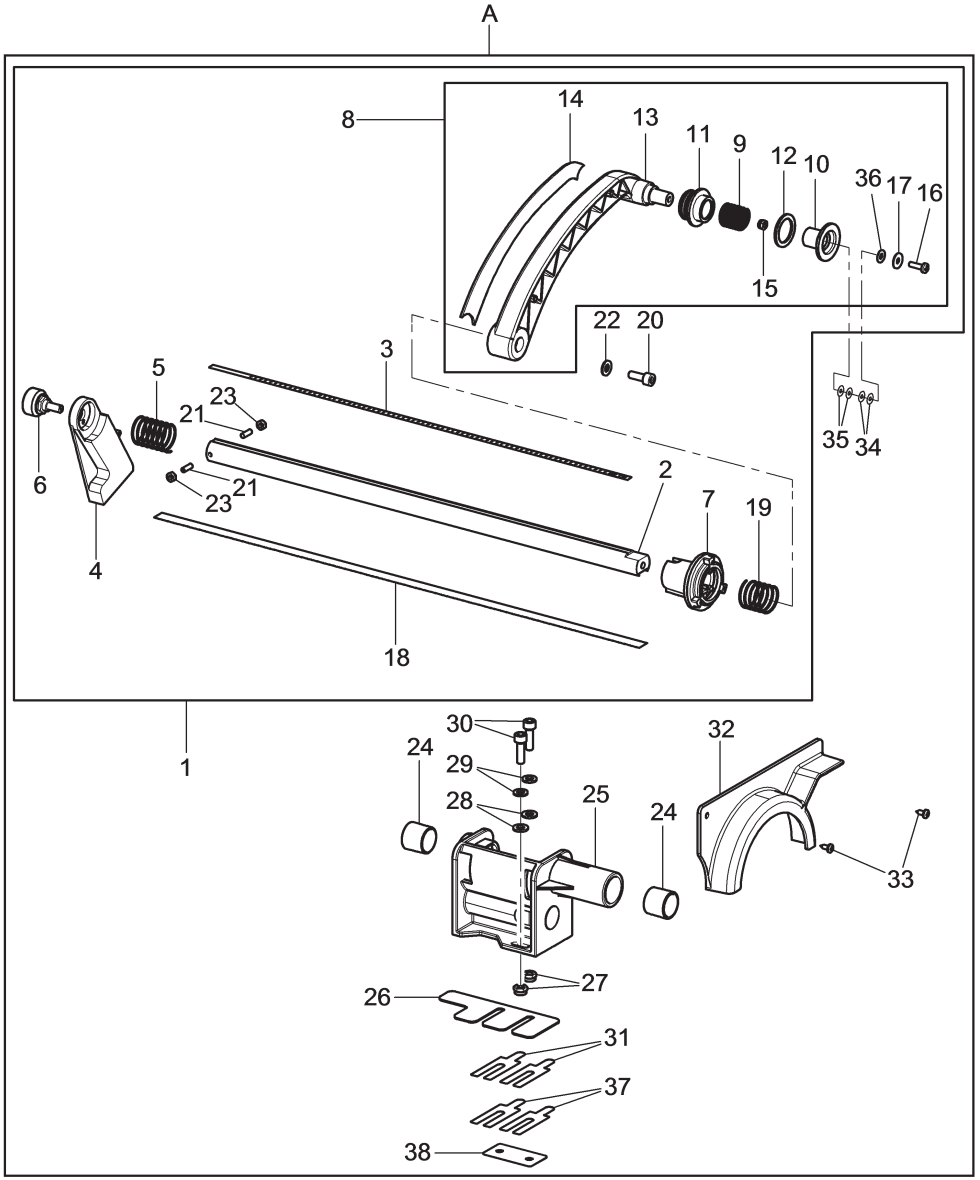

N°	Code	Description	Description	Descripción
1	VS129695280	Caliper	Calibre	Calibre
2	VS129614770	Rod	Tige	Asta
3	VS129614790	Graduated rod	Tige graduée	Asta graduada
4	VS14782	Counter weight	Contre-poids	Contrapeso
5	VS14783	Spring	Ressort	Resorte
6	VS15019	Potentiometer	Potentiomètre	Potenciómetro
7	VS15468	Encoder board with bush	Carte encoder avec douille	Ficha encoder con casquillo
8	VS16714	Arm kit for 26" automatic tester	Kit bras pour calibre automatique 26"	Kit brazo para calibre automático
9	VS14785	Spring	Ressort	Resorte
10	VS129717480	Roller	Rouleau	Rodillo
11	VS14790	Bushing	Douille	Casquillo
12	VS129717490	Disc	Disque	Disco
13	VS16395	Arm	Bras	Brazo
14	VS16396	Cover	Couvercle	Tapa
15	VS228036	M4 low self-locking nut	Écrou auto-bloquant bas M4	Tuerca autoblocante bajo M4
16	VS270158	TCB M4x14 screw	Vis TCB M4x14	Tornillo TCB M4x14
17	VS129717500	Split washer	Rondelle fendue	Arandela cizallada
18	VS16847	Line	Ligne	Línea
19	VS16850	Spring	Ressort	Resorte
20	VS206018	TCEI M6x16 screw	Vis TCEI M6x16	Tornillo TCEI M6x16
21	VS213159	STEI M4x12 screw	Vis STEI M4x12	Tornillo STEI M4x12
22	VS236004	6,4 flat washer	Rondelle plane 6,4	Arandela plana 6,4
23	VS224003	M4 middle nut	Écrou moyen M4	Tuerca media M4
24	VS129716640	Bushing	Douille	Casquillo
25	VS129614060	Support	Support	Soporte
26	VS129614930	1,5 mm thickness	Épaisseur 1,5 mm	Espesor 1,5 mm
27	VS228004	M6 low self-locking nut	Écrou auto-bloquant bas M6	Tuerca autoblocante bajo M6
28	VS236004	6,4 flat washer	Rondelle plane 6,4	Arandela plana 6,4
29	VS238004	6,4 elastic washer	Rondelle elastique 6,4	Arandela elástica 6,4
30	VS206127	TCEI M6x25 screw	Vis TCEI M6x25	Tornillo TCEI M6x25
31	VS129613620	0,3 mm thickness	Épaisseur 0,3 mm	Espesor 0,3 mm
32	VS129614890	Guard	Carter	Protección
33	VS220108	TC M3,5x10 screw	Vis TC M3,5x10	Tornillo TC M3,5x10
34	VS237581	Thickness washer	Rondelle d'épaisseur	Arandela de espesor
35	VS237582	Thickness washer	Rondelle d'épaisseur	Arandela de espesor
36	VS236600	Washer	Rondelle	Arandela
37	VS129613610	0,2 mm thickness	Épaisseur 0,2 mm	Épaisseur 0,2 mm
38	VS129619640	Coupling plate	Tôle branchement	Chapa connexión
A	VS129695270	Tester unit	Groupe calibre	Grupo calibre

LIST OF COMPONENTS
LISTE DES PIECES DETACHEES - LISTA DE PIEZAS

Table N°8 - Rev. 1 | **VS129695270**

TESTER UNIT
GROUPE CALIBRE
GRUPO CALIBRE

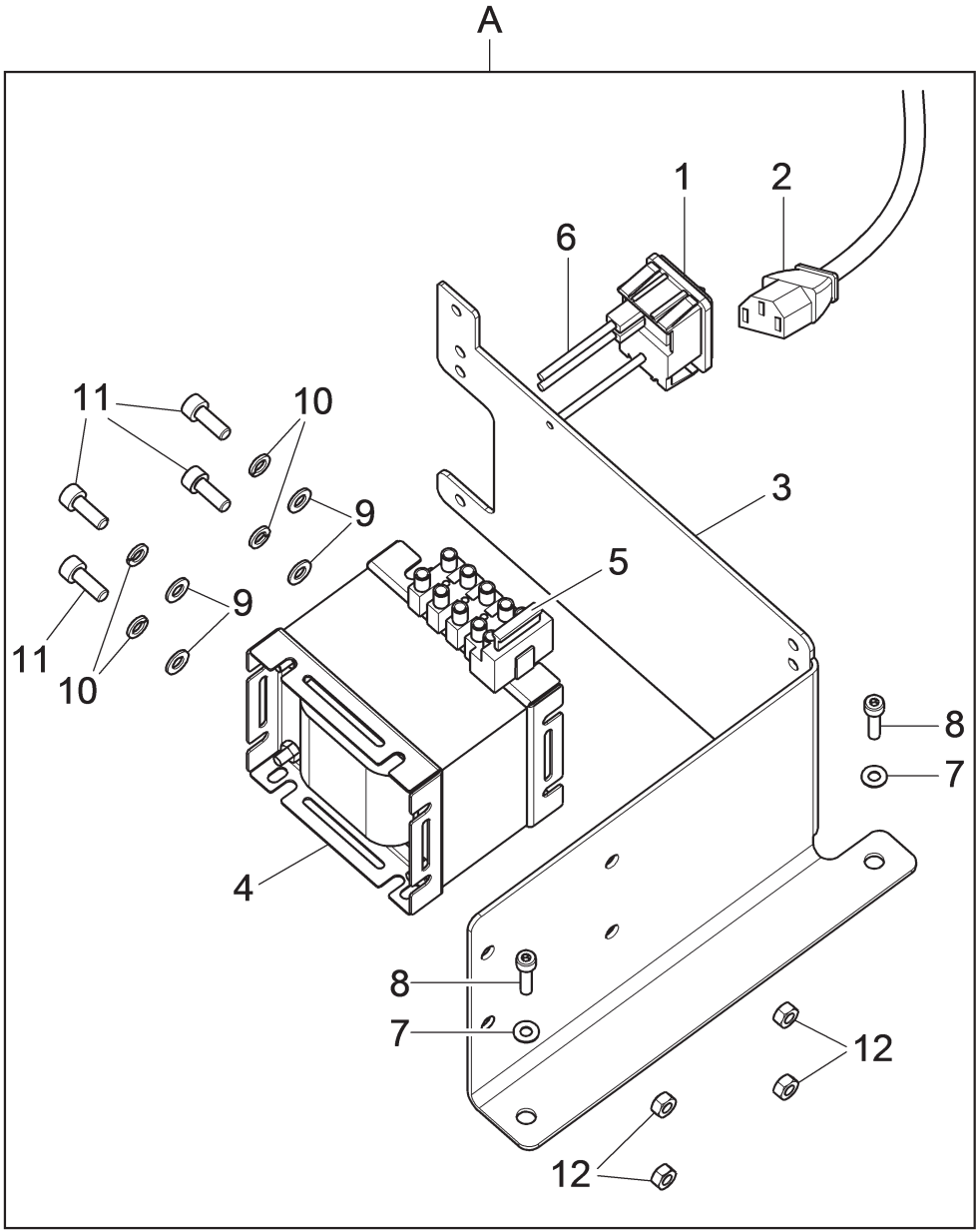

N°	Code	Description	Description	Descripción
1	VS16407	*Switch*	*Interrupteur*	*Interruptor*
2	VS19067	*Power cable*	*Câble alimentation*	*Cable alimentación*
3	VS129615790	*Card support*	*Support carte*	*Soporte tarjeta*
4	VS528048	*Transformer*	*Transformateur*	*Transformador*
5	VS507136	*3,15A fuse*	*Fusible 3,15A*	*Fusible 3,15A*
6	VS16695	*Cable from switch*	*Câble de interrupteur*	*Cable de interruptor*
7	VS236025	*D. 4,3x9x0,8 washer*	*Rondelle d. 4,3x9x0,8*	*Roseta d. 4,3x9x0,8*
8	VS206194	*TCEI M4x16 screw*	*Vis TCEI M4x16*	*Tornillo TCEI M4x16*
9	VS236026	*5,3 washer*	*Rondelle 5,3*	*Arandela 5,3*
10	VS238026	*Elastic washer*	*Rondelle élastique*	*Arandela elástica*
11	VS206007	*TE M5x14 screw*	*Vis TE M5x14*	*Tornillo TE M5x14*
12	VS224005	*M5 middle nut*	*Écrou moyen M5*	*Tuerca media M5*
A	VS129795100	*Power electric system unit*	*Groupe installation électrique puissance*	*Grupo instalación eléctrica potencia*

LIST OF COMPONENTS
LISTE DES PIECES DETACHEES - LISTA DE PIEZAS

Table N°9 - Rev. 1 | **VS129795100**

POWER ELECTRIC SYSTEM UNIT
GROUPE INSTALLATION ÉLECTRIQUE PUISSANCE
GRUPO INSTALACIÓN ELÉCTRICA POTENCIA

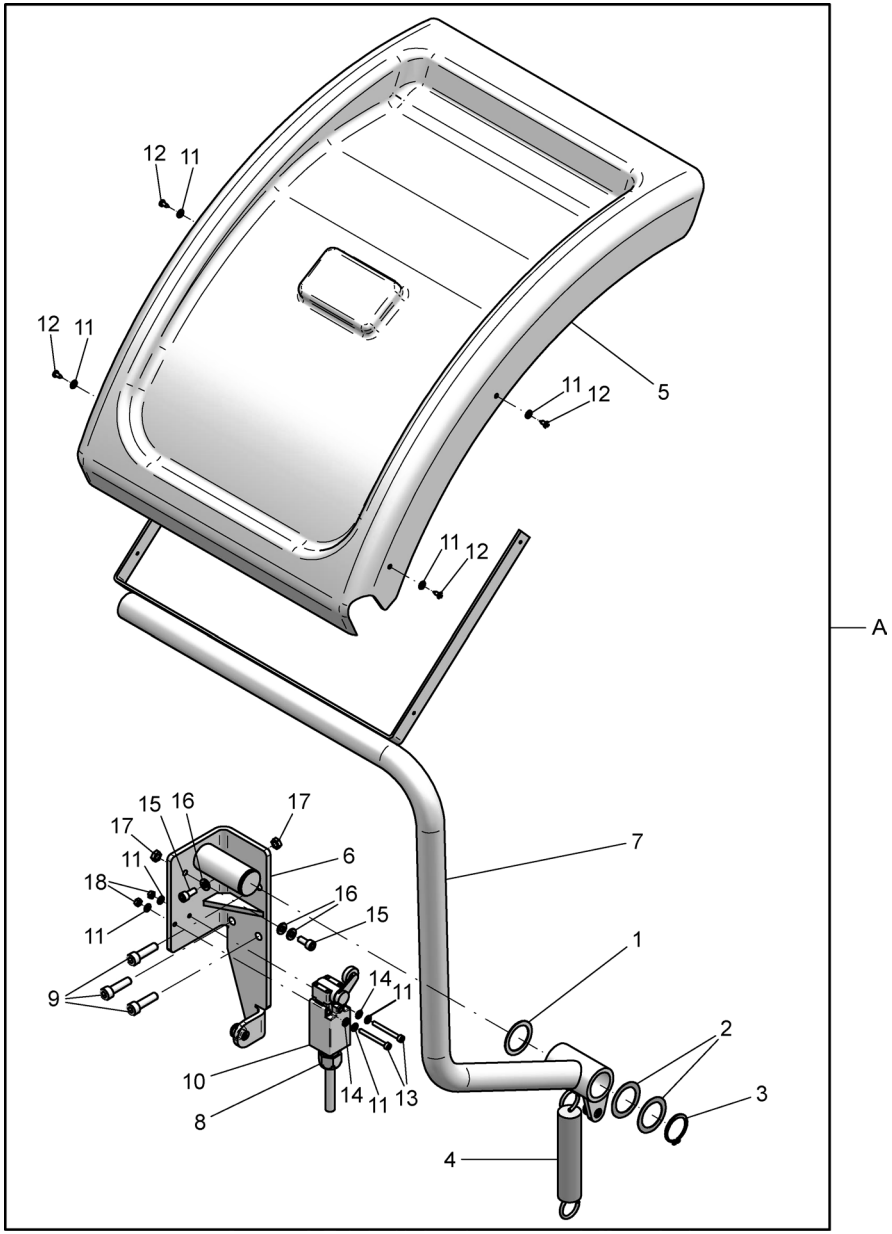

N°	Code	Description	Description	Descripción
1	VS237522	*Washer*	*Rondelle*	*Arandela*
2	VS237539	*30x42x0,5 washer*	*Rondelle 30x42x0,5*	*Arandela 30x42x0,5*
3	VS243016	*Ring 30*	*Anneau 30*	*Anillo 30*
4	VS129501130	*Spring*	*Ressort*	*Resorte*
5	VS129650170	*Wheel protection*	*Protection roue*	*Protección rueda*
6	VS129612211	*Support*	*Support*	*Soporte*
7	VS129612241	*Pipe*	*Tuyau*	*Tubo*
8	VS599131	*Cable press*	*Presse-câble*	*Prensacable*
9	VS206040	*TCEI M8x30 screw*	*Vis TCEI M8x30*	*Tornillo TCEI M8x30*
10	VS527059	*Limit switch*	*Fin de course*	*Fin de carrera*
11	VS236025	*D. 4,3x9x0,8 washer*	*Rondelle d. 4,3x9x0,8*	*Roseta d. 4,3x9x0,8*
12	VS220108	*TC M3,5x10 screw*	*Vis TC M3,5x10*	*Tornillo TC M3,5x10*
13	VS206234	*TCEI M4x40 screw*	*Vis TCEI M4x40*	*Tornillo TCEI M4x40*
14	VS239018	*4,3 toothed washer*	*Rondelle dentée 4,3*	*Roseta dentada 4,3*
15	VS206015	*TCEI M6x14 screw*	*Vis TCEI M6x14*	*Tornillo TCEI M6x14*
16	VS236004	*6,4 flat washer*	*Rondelle plane 6,4*	*Arandela plana 6,4*
17	VS226007	*M6 low nut*	*Écrou bas M6*	*Tuerca baja M6*
18	VS224003	*M4 middle nut*	*Écrou moyen M4*	*Tuerca media M4*
A	VS129692310	*Wheel protection unit*	*Groupe protection roue*	*Grupo protección rueda*

LIST OF COMPONENTS
LISTE DES PIECES DETACHEES - LISTA DE PIEZAS

Table N°10 - Rev. 1 | **VS129692310**

WHEEL PROTECTION UNIT
GROUPE PROTECTION ROUE
GRUPO PROTECCIÓN RUEDA

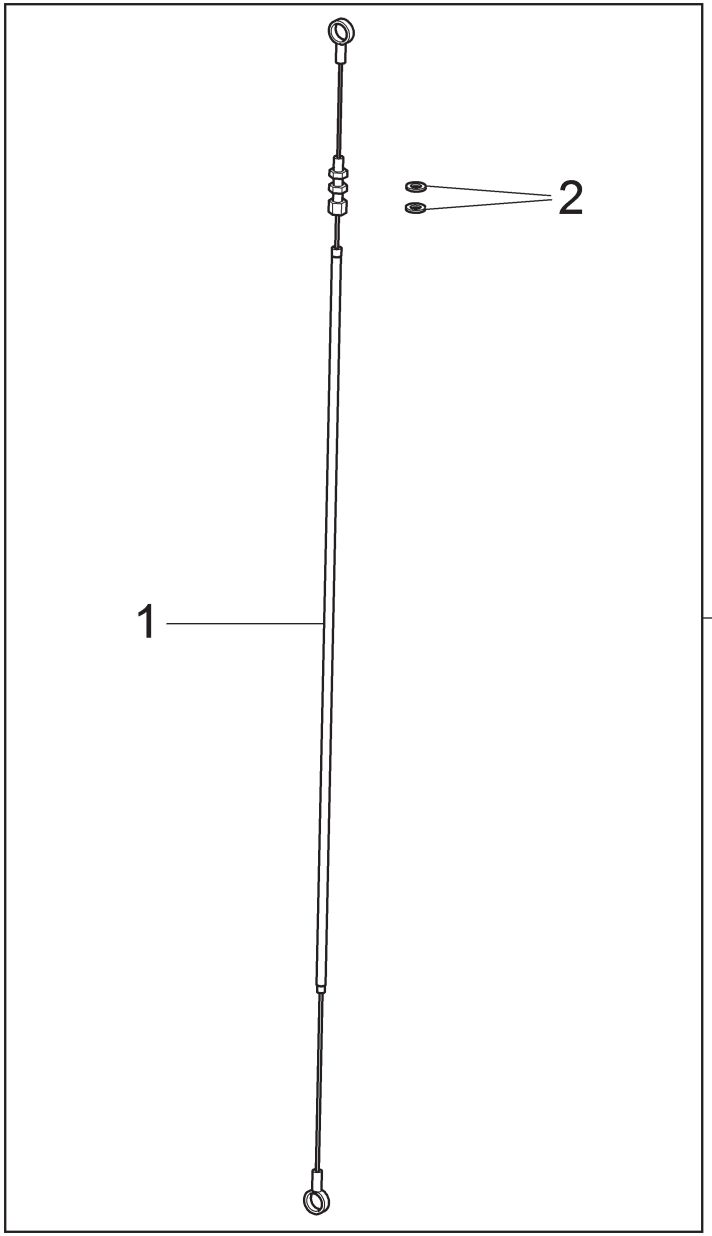

N°	Code	Description	Description	Descripción
1	VS129612193	*Cable*	*Câble*	*Cable*
2	VS236004	*6,4 flat washer*	*Rondelle plane 6,4*	*Arandela plana 6,4*
A	VS129690152	*Brake operation group*	*Groupe actionnement frein*	*Grupo accionamiento freno*

LIST OF COMPONENTS
LISTE DES PIECES DETACHEES - LISTA DE PIEZAS

Table N°11 - Rev. 1 | **VS129690152**

BRAKE OPERATION GROUP
GROUPE ACTIONNEMENT FREIN
GRUPO ACCIONAMIENTO FRENO

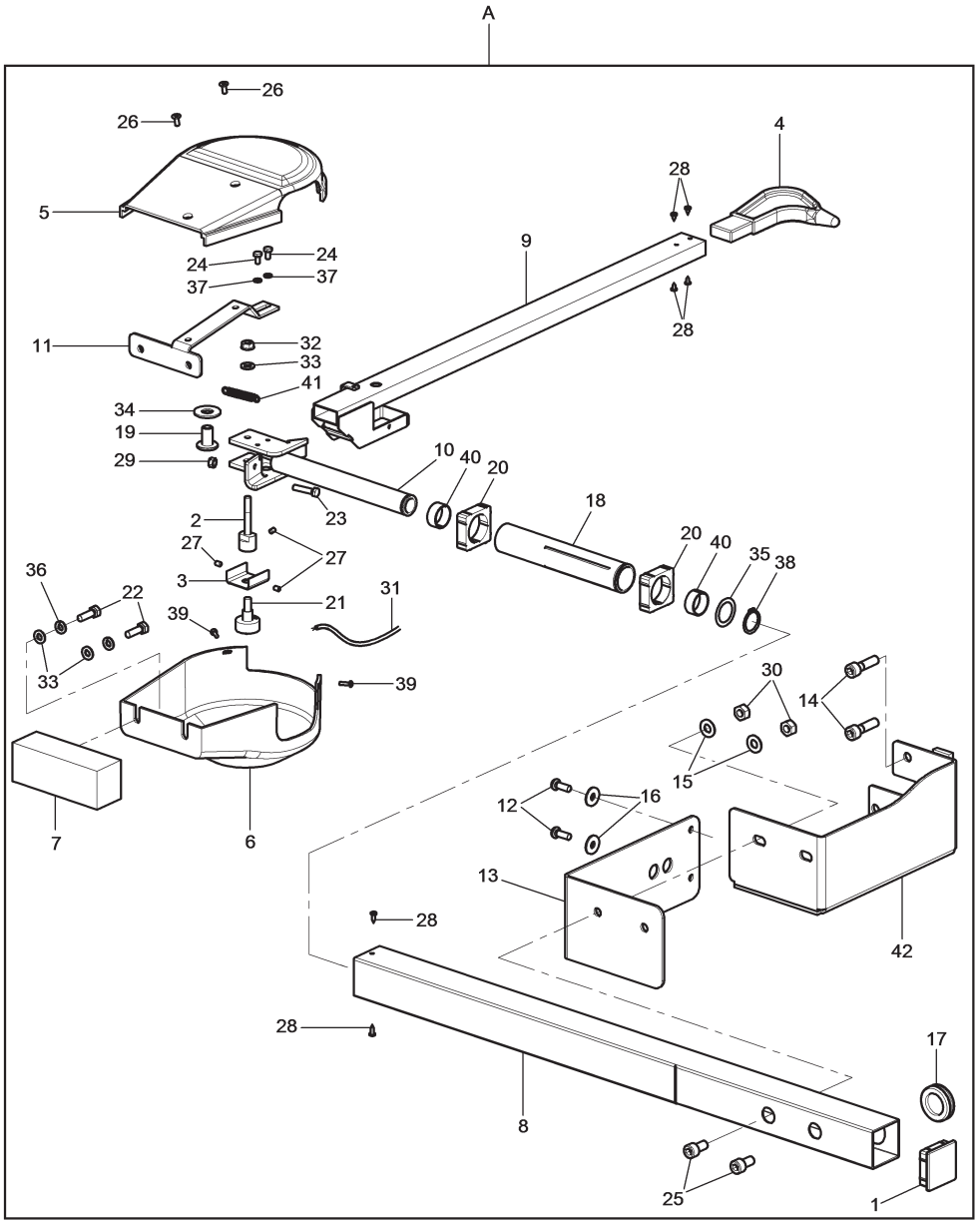

N°	Code	Description	Description	Descripción
1	VS10885	*Cap*	*Bouchon*	*Tapa*
2	VS129516140	*Potentiometer joint*	*Joint potentiomètre*	*Junta potenciómetro*
3	VS129516150	*Potentiometer coupling*	*Branchement potentiomètre*	*Connexión potenciómetro*
4	VS129516160	*Push rod*	*Embout*	*Puntal*
5	VS129516200	*Upper covering guard*	*Carter couverture supérieure*	*Cárter tapado superior*
6	VS129516210	*Lower covering guard*	*Carter couverture inférieure*	*Cárter tapado inferior*
7	VS129516240	*Counter weight*	*Contre-poids*	*Contrapeso*
8	VS15269	*Tube for wheels tester*	*Tuyau pour mesureur roues*	*Tubo para medidor ruedas*
9	VS129516430	*Rod unit*	*Groupe tige*	*Grupo asta*
10	VS129516380	*Fork assembly*	*Assemblage fourche*	*Ensamblado horquilla*
11	VS129516390	*Counter weight support unit*	*Groupe support contre-poids*	*Grupo soporte contrapeso*
12	VS266018	*TBEI M6x16 screw*	*Vis TBEI M6x16*	*Tornillo TBEI M6x16*
13	VS129516330	*Lh fixing bracket*	*Bride de fixage g*	*Brida de fijación iz*
14	VS206040	*TCEI M8x30 screw*	*Vis TCEI M8x30*	*Tornillo TCEI M8x30*
15	VS236006	*8,4 flat washer*	*Rondelle plane 8,4*	*Arandela plana 8,4*
16	VS237011	*ø6x18 flat washer*	*Rondelle plane ø6x18*	*Arandela plana ø6x18*
17	VS599144	*Hose clamp*	*Passe-câble*	*Pasacable*
18	VS14778	*Sleeve*	*Manchon*	*Manguito*
19	VS15263	*Bushing*	*Douille*	*Casquillo*
0	VS15267	*Sleeve support*	*Support manchon*	*Soporte manguito*
21	VS19946	*Potentiometer*	*Potentiomètre*	*Potenciómetro*
22	VS203021	*TE M6x20 screw*	*Vis TE M6x20*	*Tornillo TE M6x20*
23	VS203208	*TE M5x20 screw*	*Vis TE M5x20*	*Tornillo TE M5x20*
24	VS203228	*TE M4x8 screw*	*Vis TE M4x8*	*Tornillo TE M4x8*
25	VS206172	*TCEI M8x16 screw*	*Vis TCEI M8x16*	*Tornillo TCEI M8x16*
26	VS209167	*TSPEI M4x10 screw*	*Vis TSPEI M4x10*	*Tornillo TSPEI M4x10*
27	VS213165	*STEI M4x6 screw*	*Vis STEI M4x6*	*Tornillo STEI M4x6*
28	VS220011	*2,9x6,5 TCB screw*	*Vis TCB 2,9x6,5*	*Tornillo TCB 2,9x6,5*
29	VS224005	*M5 middle nut*	*Écrou moyen M5*	*Tuerca media M5*
30	VS224009	*M8 middle hexagonal nut*	*Écrou hexagonal moyen M8*	*Tuerca hexagonal medio M8*
31	VS15373	*Potentiometer extension cable*	*Câble rallonge potentiomètre*	*Cable alargador potenciómetro*
32	VS228010	*M6 self-locking nut*	*Écrou autoblocbloquant M6*	*Tuerca autoblocante M6*
33	VS236004	*6,4 flat washer*	*Rondelle plane 6,4*	*Arandela plana 6,4*
34	VS237077	*Shear washer*	*Rondelle tronçonneuse*	*Roseta cizalla*
35	VS237510	*D.20 thickness washer*	*Rondelle d'épaisseur D.20*	*Arandela de espesor D.20*
36	VS238004	*6,4 elastic washer*	*Rondelle elastique 6,4*	*Arandela elástica 6,4*
37	VS238025	*4,3 elastic washer*	*Rondelle elastique 4,3*	*Arandela elástica 4,3*
38	VS243010	*External seeger 20*	*Anneau de retenue extérieur 20*	*Seeger esterno 20*
39	VS220321	*Screw*	*Vis*	*Tornillo*
40	VS630031	*Bushing*	*Douille*	*Casquillo*
41	VS918027	*TRZ spring*	*Ressort TRZ*	*Resorte TRZ*
42	VS129516400	*Fixing unit*	*Groupe fixage*	*Grupo fijación*
A	GAR301	*Width caliper*	*Calibre largeur*	*Calibre ancho*

LIST OF COMPONENTS
LISTE DES PIECES DETACHEES - LISTA DE PIEZAS

Table N°12 - Rev. 1 | **GAR301**

WIDTH CALIPER (OPTIONAL)
CALIBRE LARGEUR (OPTION)
CALIBRE ANCHO (OPCIÓN)