1297-R008-7

RWB355SB

LIST OF COMPONENTS
LISTE DES PIECES DETACHEES
LISTA DE PIEZAS

THE DIAGRAMS SERVE ONLY FOR THE IDENTIFICATION OF PARTS TO BE REPLACED. THE REPLACEMENT MUST BE CARRIED OUT PROFESSIONALLY QUALIFIED PERSONNEL.

LES DESSINS NE SERVENT QU'À L'IDENTIFICATION DES PIÈCES À REMPLACER. LE REMPLACEMENT DOIT ÊTRE EFFECTUÉ PAR UN PERSONNE PROFESSIONNELLEMENT QUALIFIÉ.

LOS DIBUJOS EN DESPIECE SIRVEN ÚNICAMENTE PARA IDENTIFICAR LAS PIEZAS QUE DEBEN SUSTITUIRSE. LA SUSTITUCIÓN DE PIEZAS DEBE EFECTUARLA EXCLUSIVAMENTE PERSONAL PROFESIONALMENTE CUALIFICADO.

- For any further information please contact your local dealer.
- Pour tout renseignement complémentaire s'adresser au revendeur le Plus proche.
- En caso de dudas, para eventuales aclaraciones, póngase en contacto con el distribuidor más próximo.

SUMMARY
SOMMAIRE - SUMARIO

Table N°1 - Rev. 7 ____ 3
MAIN ASSEMBLY
ASSEMBLAGE GENERAL
JUNTO GENERAL

Table N°2 - Rev. 2 ____ VS129690073 5
MOTOR UNIT
GROUPE MOTEUR
GRUPO MOTOR

Table N°3 - Rev. 1 ____ VS129690090 6
COMPLETE ROTARY UNIT
GROUPE ROTATIF COMPLET
GRUPO GIRATORIO COMPLETO

Table N°4 - Rev. 1 ____ VS129690292 7
BRAKE UNIT
GROUPE FREIN
GRUPO FRENO

Table N°5 - Rev. 5 ____ VS129791634 8
FRAME UNIT
GROUPE CHASSIS
GRUPO ESTRUCTURA

Table N°6 - Rev. 4 ____ VS129791711 9
BOARD UNIT
GROUPE PLANCHE
GRUPO TABLERO

Table N°7 - Rev. 3 ____ VS129791750 10
TESTER UNIT
GROUPE CALIBRE
GRUPO CALIBRE

Table N°8 - Rev. 1 ____ VS129791780 11
BRAKE OPERATION GROUP
GROUPE ACTIONNEMENT FREIN
GRUPO ACCIONAMIENTO FRENO

Table N°9 - Rev. 2 ____ VS129794590 12
PEDAL UNIT
GROUPE PÉDAL
GRUPO PEDAL

Table N°10 - Rev. 4___ VS129795340 13
ELECTRONICS UNIT
GROUPE ÉLECTRONIQUE
GRUPO ELECTRÓNICA

Table N°11 - Rev. 3___ VS129795091 14
POWER ELECTRIC SYSTEM UNIT
GROUPE INSTALLATION ÉLECTRIQUE PUISSANCE
GRUPO INSTALACIÓN ELÉCTRICA POTENCIA

Table N°12 - Rev. 2___ VS129791580 15
WHEEL PROTECTION UNIT
GROUPE PROTECTION ROUE
GRUPO PROTECCIÓN RUEDA

Table N°13 - Rev. 3___ GAR307..... 16
WIDTH CALIPER
CALIBRE LARGEUR
CALIBRE ANCHO

Table N°14 - Rev. 4___ VS129795490 17
FIXED LASER + LIGHTING DEVICE UNIT
GROUPE LASER FIXE + DISPOSITIF D'ÉCLAIRAGE
GRUPO LASER FIJO + ILUMINADOR

Table N°15 - Rev. 3___ GAR305..... 18
PROFESSIONAL EXTERNAL DATA GAUGE (OPTIONAL)
CALIBRE LARGEUR PROFESSIONEL (OPTION)
CALIBRE ANCHO PROFESIONAL (OPCIÓN)

Table N°16 - Rev. 1___ GAR334..... 20
LASER DEVICE AT 12 O' CLOCK (OPTIONAL)
DISPOSITIF LASER À MIDI (OPTION)
DISPOSITIVO LÁSER A LAS 12 (OPCIÓN)

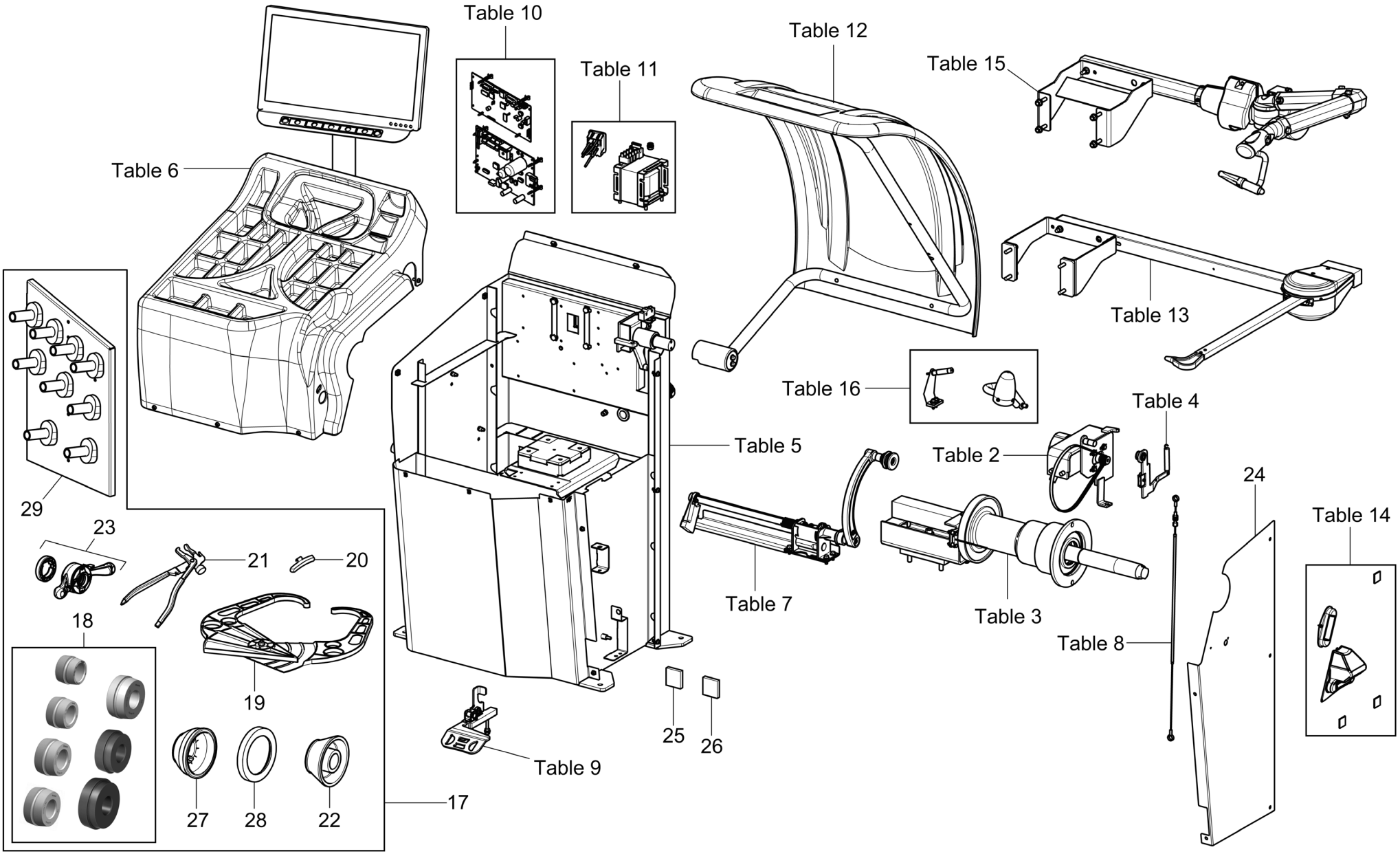

	LIST OF COMPONENTS **LISTE DES PIECES DETACHEES - LISTA DE PIEZAS**	*MAIN ASSEMBLY* *ASSEMBLAGE GENERAL* *JUNTO GENERAL*	***Page 3 of 20***
	Table N°1 - Rev. 7		

Tab.	Cod.	Pos.	Descrizione	Description	Beschreibung	Description	Descripción
2	VS129690073			Motor unit		Groupe moteur	Grupo motor
3	VS129690090			Complete rotary unit		Groupe rotatif complet	Grupo giratorio completo
4	VS129690292			Brake unit		Groupe frein	Grupo freno
5	VS129791634			Frame unit		Groupe châssis	Grupo estructura
6	VS129791711			19" monitor board unit		Groupe planche monitor 19"	Grupo tablero monitor 19"
7	VS129791750			Tester unit		Groupe calibre	Grupo calibre
8	VS129791780			Brake operation group		Groupe actionnement frein	Grupo accionamiento freno
9	VS129794590			Pedalboard unit with clamp		Groupe pédales de direction avec inox	Grupo pedalera con filo
10	VS129795340			Electronics unit		Groupe électronique	Grupo electrónica
11	VS129795091			Power electric system unit		Groupe installation électrique puissance	Grupo instalación eléctrica potencia
12	VS129791580			Wheel protection unit		Groupe protection roue	Grupo protección rueda
13	GAR307			Wheel width external data gauge		Tige externe largeur roues	Palpador anchura ruedas
14	VS129795490			Fixed laser + FDA lighting device unit		Groupe laser fixe + dispositif d'éclairage FDA	Grupo laser fijo + iluminador FDA
15	GAR305			Professional external data gauge (Optional)		Tige externe professionnelle (Option)	Palpador de anchura profesional (Opción)
16	GAR334			Laser device at 12 o' clock (Optional)		Dispositif laser à midi (Option)	Dispositivo láser a las 12 (Opción)
	-	17		Equipment		Dotation	Dotación
	GAR371	18		Cones and centring bushings kit		Kit cônes et douilles de centrage	Kit conos y casquillos de centrado
	VS129571492	19		Manual external data' gauge		Pige externe roues	Palpador de anchura manual
	VS999072	20		Carriages counter weight		Contre-poids chariots	Contrapeso carros
	VS1300A004	21		Pliers for weights		Pince pour poids	Pinzas para pesos
	GAR112	22		D.88-132 cone		Cône D.88-132	Cono D.88-132
	GAR345	23		Rapid locking ring nut + pressure ring		Collier de blocage rapid + anneau presseur	Virola de bloqueado rápida + anillo prensador
	VS129715781	24		Lateral panel for lighting device		Panneau latéral pour dispositif d'éclairage	Panel lateral para iluminador
	VS599498	25		Adhesive support		Support adhésif	Soporte adésivo
	VS599497	26		Adhesive cable holder support		Support porte-câble adhésif	Soporte sujeta-cable adhesivo
	VS129580191	27		Protection cup		Coupelle de protection	Copa de protección
	VS129580500	28		Protection guard for cup		Châssis de protection pour coupelle	Bastidor de protección para copa
	GAR372	29		Support panel unit		Groupe panneau de support	Grupo panel de soporte

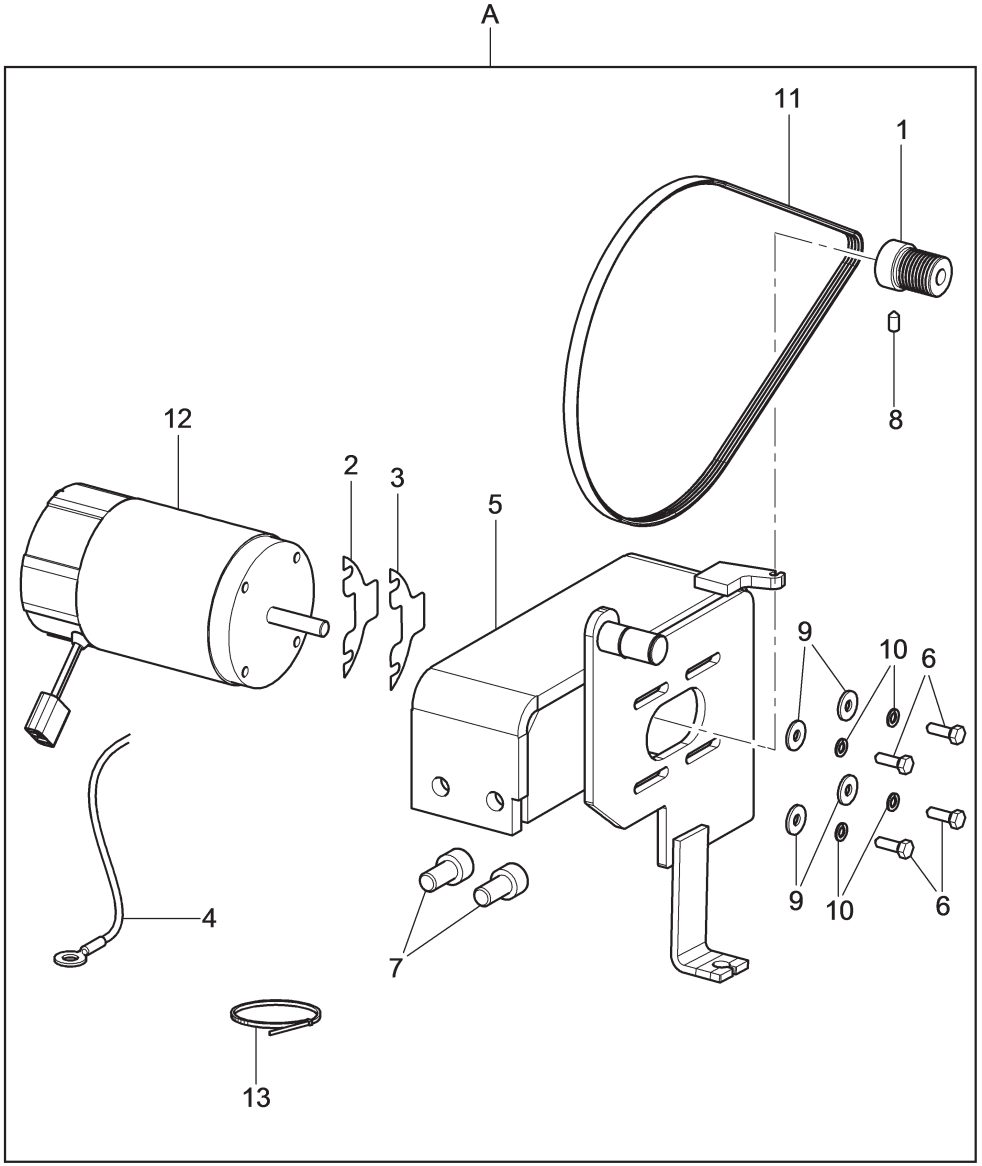

N°	Code	Description	Description	Descripción
1	VS129310820	*Pulley*	*Poulie*	*Polea*
2	VS129311210	*Motor thickness 0,2 mm*	*Épaisseur moteur 0,2 mm*	*Espesor motor 0,2 mm*
3	VS129311220	*Motor thickness 0,3 mm*	*Épaisseur moteur 0,3 mm*	*Espesor motor 0,3 mm*
4	VS129311560	*Ground cable*	*Câble de sol*	*Cable de tierra*
5	VS129611044	*Motor support*	*Support moteur*	*Soporte motor*
6	VS203146	*TE M5x6 screw*	*Vis TE M5x16*	*Tornillo TE M5x16*
7	VS206056	*TCEI M10x20 screw*	*Vis TCEI M10x20*	*Tornillo TCEI M10x20*
8	VS212229	*STEI M5x10 screw*	*Vis STEI M5x10*	*Tornillo STEI M5x10*
9	VS237054	*5,5x15x1,5 washer*	*Rondelle 5,5x15x1,5*	*Roseta 5,5x15x1,5*
10	VS238026	*Elastic washer*	*Rondelle élastique*	*Arandela elástica*
11	VS412128	*Belt*	*Courroie*	*Cinta*
12	VS900003530	*Motor*	*Moteur*	*Motor*
13	VS599002	*Collar*	*Collier*	*Collar*
A	VS129690073	*Motor unit*	*Groupe moteur*	*Grupo motor*

LIST OF COMPONENTS
LISTE DES PIECES DETACHEES - LISTA DE PIEZAS

Table N°2 - Rev. 2 | **VS129690073**

MOTOR UNIT
GROUPE MOTEUR
GRUPO MOTOR

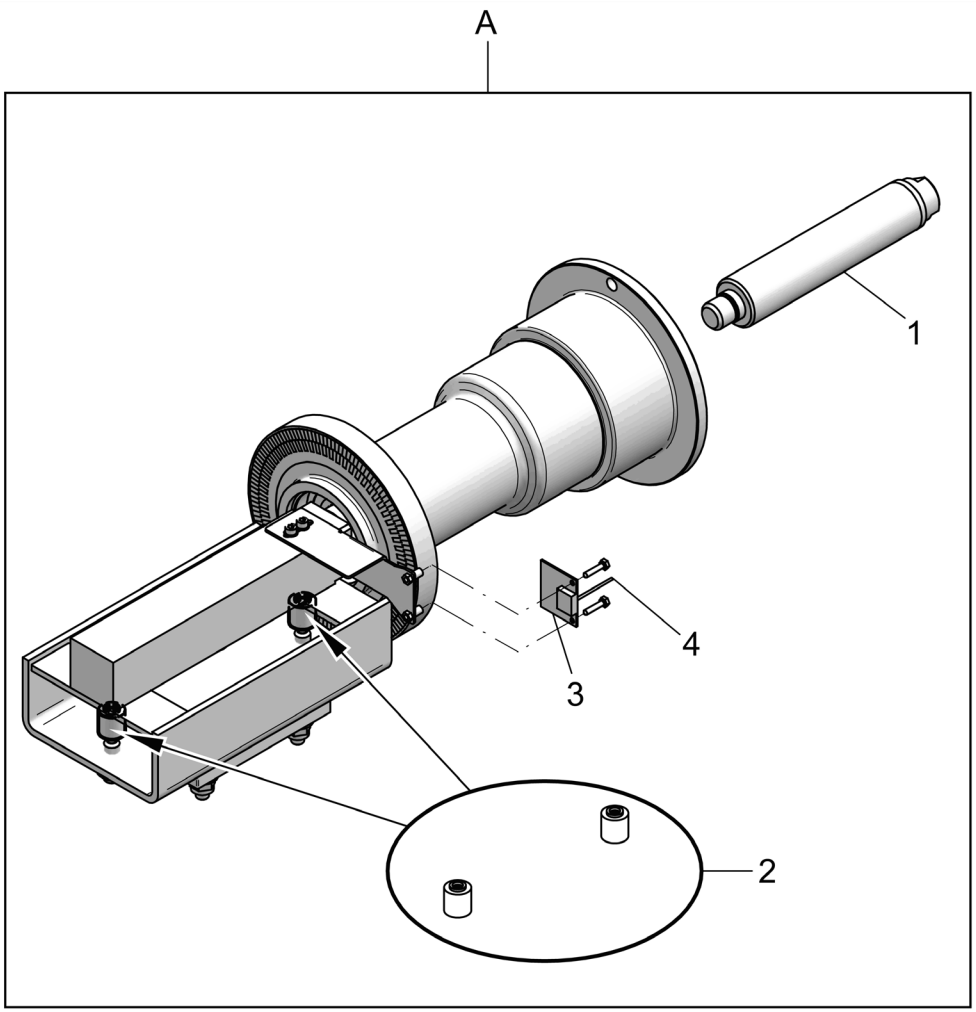

N°	Code	Description	Description	Descripción
1	VS129310021	*Threaded connector*	*Branchement fileté*	*Conexión fileteada*
2	VS16385	*2 Piezo kit*	*Kit 2 piézo*	*Kit 2 piezo*
3	VS16362	*Encoder board*	*Carte encoder*	*Ficha encoder*
4	VS15018	*Board cable*	*Câble pour fiche*	*Cable para ficha*
A	VS129690090	*Complete rotary unit*	*Groupe rotatif complet*	*Grupo giratorio completo*

LIST OF COMPONENTS
LISTE DES PIECES DETACHEES - LISTA DE PIEZAS

Table N°3 - Rev. 1 | **VS129690090**

COMPLETE ROTARY UNIT
GROUPE ROTATIF COMPLET
GRUPO GIRATORIO COMPLETO

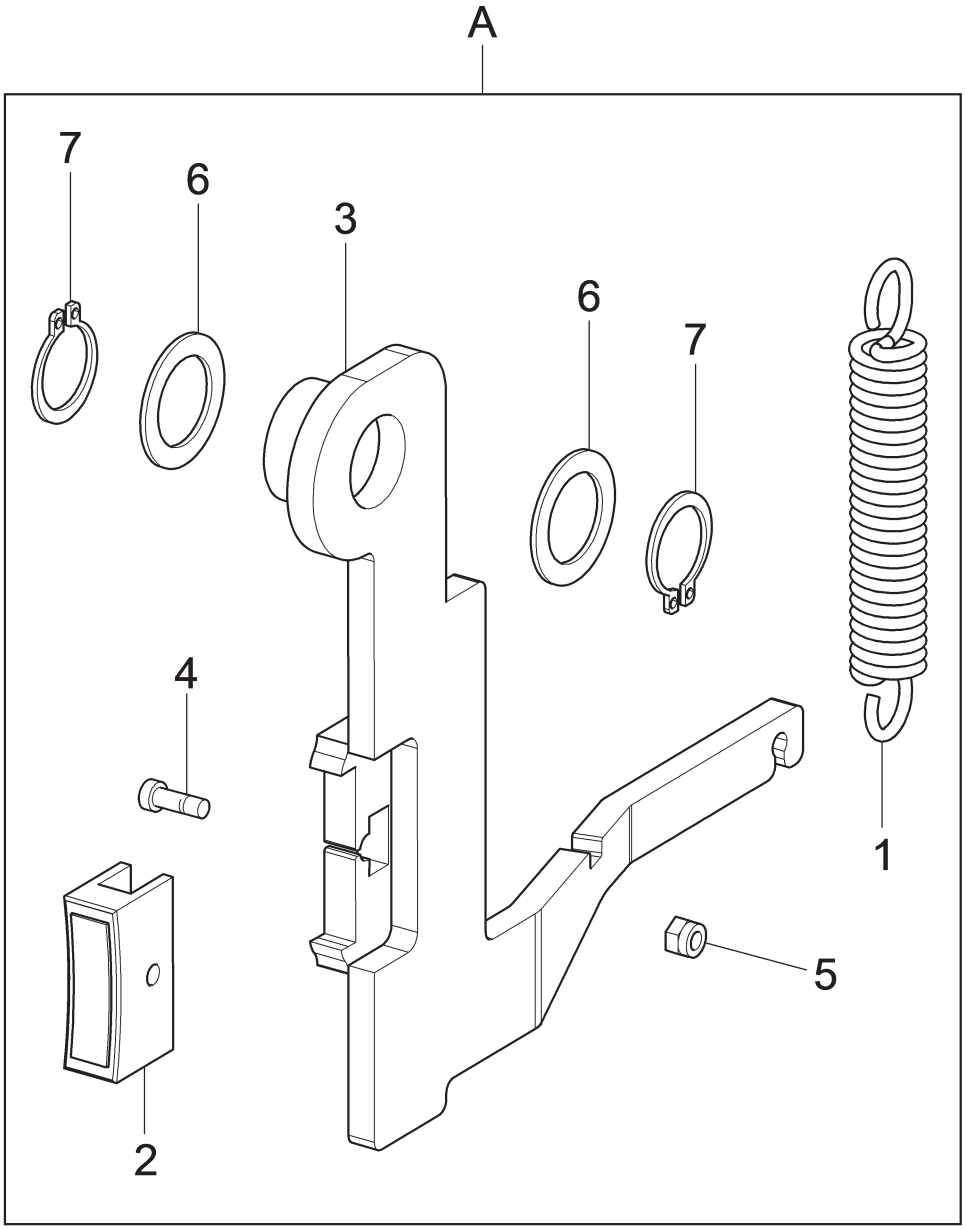

N°	Code	Description	Description	Descripción
1	VS129717310	*Spring*	*Ressort*	*Resorte*
2	VS129612180	*Plug nut*	*Pastille*	*Pastilla*
3	VS129613223	*Brake lever*	*Levier frein*	*Palanca freno*
4	VS206319	*TCEI M3x16 screw*	*Vis TCEI M3x16*	*Tornillo TCEI M3x16*
5	VS228037	*M3 low self-locking nut*	*Écrou auto-bloquant bas M3*	*Tuerca autoblocante bajo M3*
6	VS237519	*30x42x0,5 washer*	*Rondelle 15x22x1*	*Arandela 15x22x1*
7	VS243007	*External seeger 15*	*Anneau de retenue extérieur 15*	*Seeger esterno 15*
A	VS129690292	*Brake unit*	*Groupe frein*	*Grupo freno*

LIST OF COMPONENTS
LISTE DES PIECES DETACHEES - LISTA DE PIEZAS

Table N°4 - Rev. 1 | **VS129690292**

BRAKE UNIT
GROUPE FREIN
GRUPO FRENO

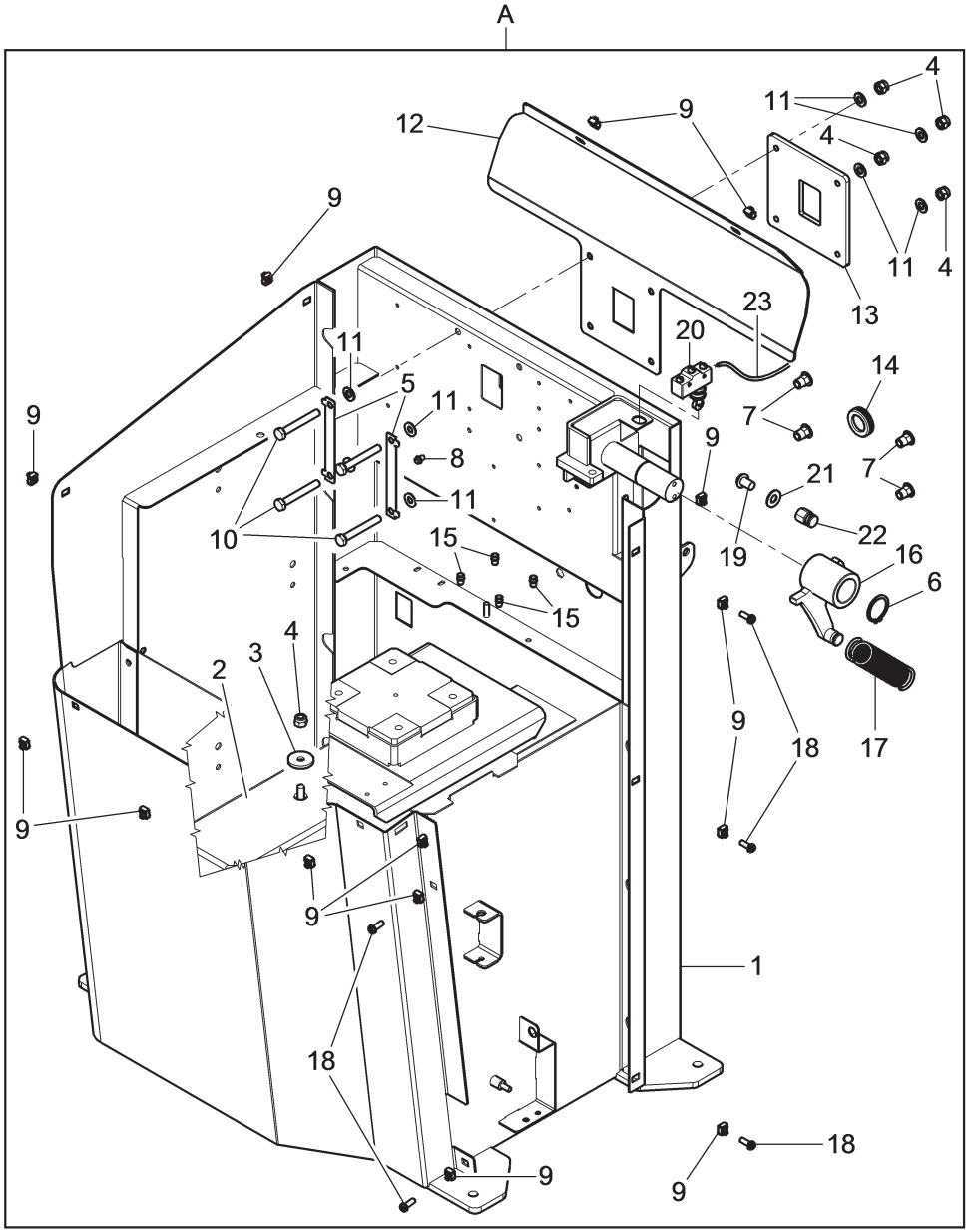

N°	Code	Description	Description	Descripción
1	VS129720400	*Frame*	*Châssis*	*Estructura*
2	VS129612110	*Counter weight*	*Contre-poids*	*Contrapeso*
3	VS237065	*8x30x4 flat washer*	*Rondelle plane 8x30x4*	*Arandela plana 8x30x4*
4	VS228011	*M8 self-locking nut*	*Écrou auto-bloquant M8*	*Tuerca autoblocante M8*
5	VS129717010	*Antirotation plate*	*Tôle anti-rotation*	*Chapa antirrotación*
6	VS243016	*Ring 30*	*Anneau 30*	*Anillo 30*
7	VS251112	*Hex. threaded insert*	*Renfort fileté hexagonal*	*Inserción fileteada hexagonal*
8	VS251113	*Threaded insert*	*Renfort fileté*	*Inserción fileteada*
9	VS228204	*M6 crated nut*	*Écrou en cage M6*	*Tuerca en jaula M6*
10	VS203104	*TE M8x60 screw*	*Vis TE M8x60*	*Tornillo TE M8x60*
11	VS236006	*8,4 flat washer*	*Rondelle plane 8,4*	*Arandela plana 8,4*
12	VS129715911	*Board support*	*Support planche*	*Soporte tablero*
13	VS129714370	*Plate*	*Plaque*	*Placa*
14	VS599144	*Hose clamp*	*Passe-câble*	*Pasacable*
15	VS251118	*M5 threaded insert*	*Renfort fileté M5*	*Inserción fileteado M5*
16	VS129715190	*Equalizer assembly*	*Assemblage balancer*	*Ensamblado compensador*
17	VS129501130	*Spring*	*Ressort*	*Resorte*
18	VS266018	*TBEI M6x16 screw*	*Vis TBEI M6x16*	*Tornillo TBEI M6x16*
19	VS271051	*TBEI M10x15 screw*	*Vis TBEI M10x15*	*Tornillo TBEI M10x15*
20	VSB1141400	*Limit switch*	*Interrupteur de fin de course*	*Interruptor de final de carrera*
21	VS236007	*Fe 10,5x21x2 washer*	*Rondelle Fe 10,5x21x2*	*Roseta Fe 10,5x21x2*
22	VS129718400	*Pin for spring*	*Pivot pour ressort*	*Perno para resorte*
23	VS20038	*Microswitch cable*	*Câble pour micro-interrupteur*	*Cable para microinterruptor*
A	VS129791634	*Frame unit*	*Groupe chassis*	*Grupo estructura*

LIST OF COMPONENTS
LISTE DES PIECES DETACHEES - LISTA DE PIEZAS

Table N°5 - Rev. 6 | **VS129791634**

FRAME UNIT
GROUPE CHASSIS
GRUPO ESTRUCTURA

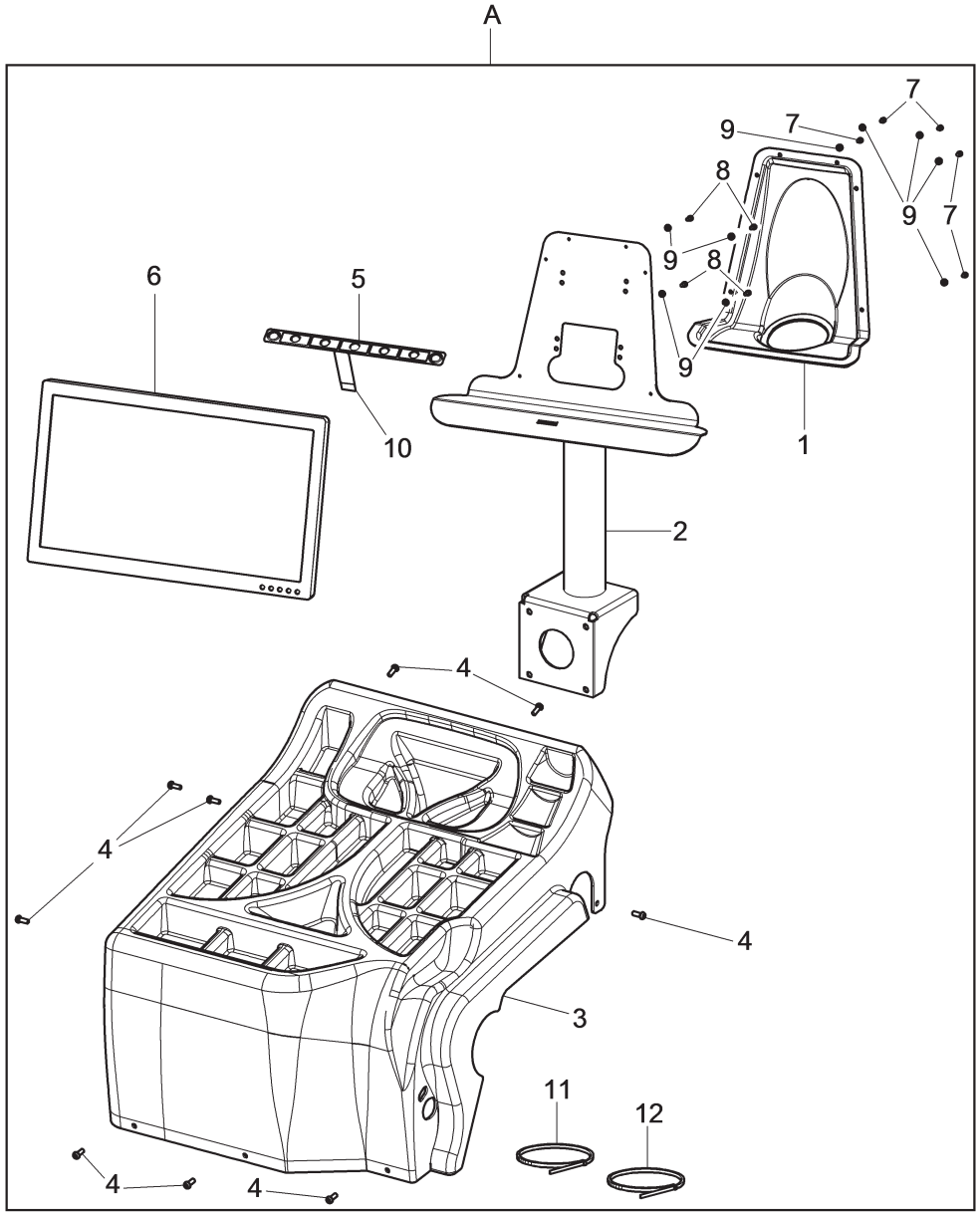

N°	Code	Description	Description	Descripción
1	VS129715110	*19" monitor guard*	*Carter monitor 19"*	*Cárter monitor 19"*
2	VS129719670	*Monitor support*	*Support monitor*	*Soporte monitor*
3	VS129715311	*Board*	*Planche*	*Tablero*
4	VS266018	*TBEI M6x16 screw*	*Vis TBEI M6x16*	*Tornillo TBEI M6x16*
5	VS17987	*Keyboard*	*Clavier*	*Teclado*
6	VS19706	*19" monitor*	*Monitor 19"*	*Monitor 19"*
7	VS206123	*TCEI M4x8 screw*	*Vis TCEI M4x8*	*Tornillo TCEI M4x8*
8	VS206159	*TCEI M4x12 screw*	*Vis TCEI M4x12*	*Tornillo TCEI M4x12*
9	VS237009	*Shearing flat washer*	*Rondelle plane tronçonneuse*	*Arandela plana cizalla*
10	VS19782	*Keyboard harness*	*Câblage clavier*	*Cableado teclado*
11	VS599002	*Collar*	*Collier*	*Collar*
12	VS599072	*Collar*	*Collier*	*Collar*
A	VS129791711	*Board unit*	*Groupe planche*	*Grupo tablero*

LIST OF COMPONENTS
LISTE DES PIECES DETACHEES - LISTA DE PIEZAS

Table N°6 - Rev. 4 | **VS129791711**

BOARD UNIT
GROUPE PLANCHE
GRUPO TABLERO

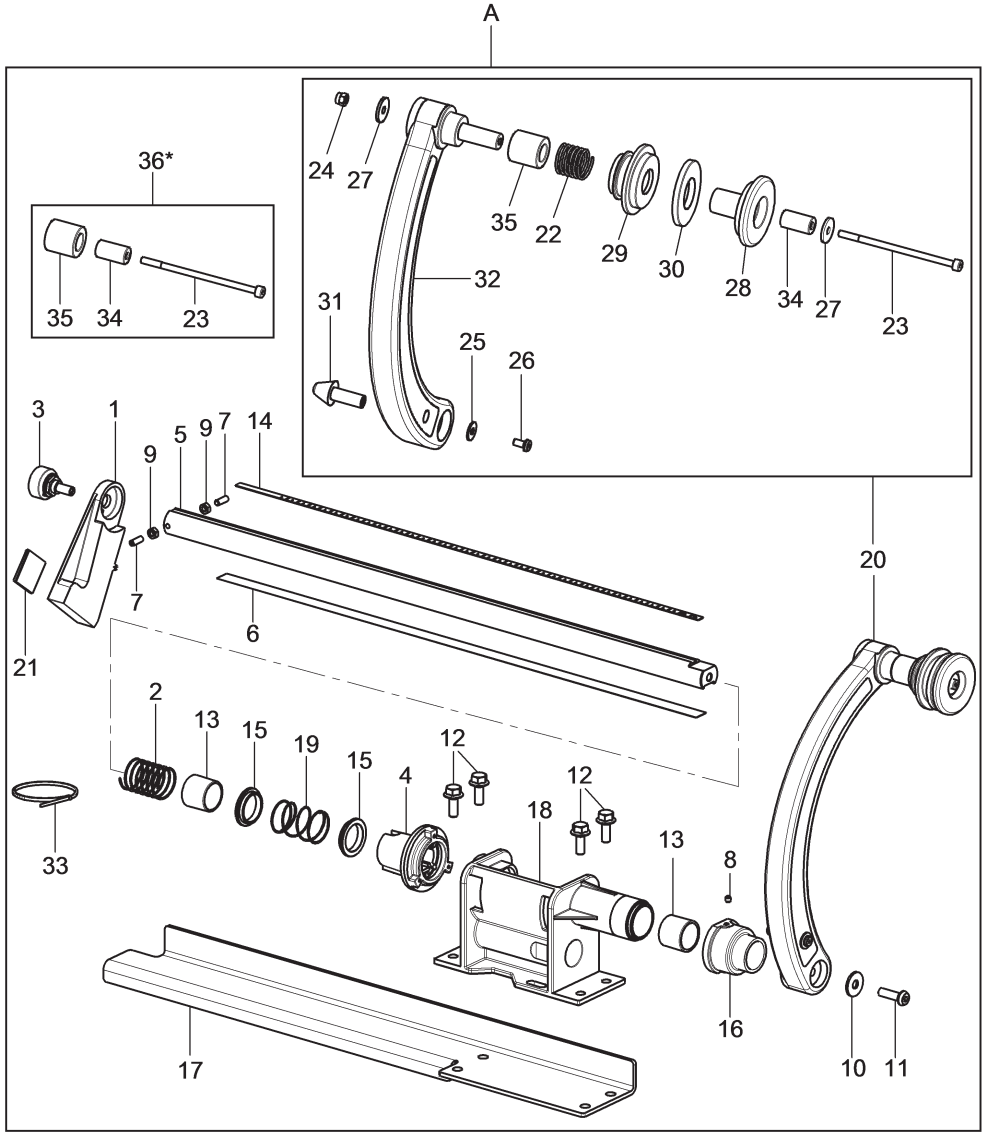

N°	Code	Description	Description	Descripción
1	VS14782	Counter weight	Contre-poids	Contrapeso
2	VS14783	Spring	Ressort	Resorte
3	VS15019	Potentiometer	Potentiomètre	Potenciómetro
4	VS15468	Encoder board with bush	Carte encoder avec douille	Ficha encoder con casquillo
5	VS16846	Rod	Tige	Asta
6	VS17582	Line	Ligne	Línea
7	VS213159	STEI M4x12 screw	Vis STEI M4x12	Tornillo STEI M4x12
8	VS213485	STEI M4x4 screw	Vis STEI M4x4	Tornillo STEI M4x4
9	VS224003	M4 middle nut	Écrou moyen M4	Tuerca media M4
10	VS236601	M6 washer	Rondelle M6	Arandela M6
11	VS271021	TBEI M6x20 screw	Vis TBEI M6x20	Tornillo TBEI M6x20
12	VS272019	TE M6x16 screw	Vis TE M6x16	Tornillo TE M6x16
13	VS129716640	Bushing	Douille	Casquillo
14	VS129614790	Graduated rod	Tige graduée	Asta graduada
15	VS129713540	Ring	Anneau	Anillo
16	VS129716280	Threaded ring nut	Collier fileté	Virola fileteada
17	VS129716340	Plate	Tôle	Chapa
18	VS129716510	Caliper support	Support calibre	Soporte calibre
19	VS129716580	Spring	Ressort	Resorte
20	VS129795440	Caliper-end	Extrémité du calibre	Extremidad del calibre
21	VS599090	Adhesive support	Support adhésif	Soporte adésivo
22	VS14785	Spring	Ressort	Resorte
23	VS206482	TCEI M4x80 screw	Vis TCEI M4x80	Tornillo TCEI M4x80
24	VS228023	M4 self-locking nut	Écrou auto-bloquant M4	Tuerca autoblocante M4
25	VS236600	Washer	Rondelle	Arandela
26	VS271228	TBEI M4x8 screw	Vis TBEI M4x8	Tornillo TBEI M4x8
27	VSB8101000	4,3x16x1,6 washer	Rondelle 4,3x16x1,6	Roseta 4,3x16x1,6
28	VS129714800	Roller	Rouleau	Rodillo
29	VS129714811	Bushing	Douille	Casquillo
30	VS129717410	Disc	Disque	Disco
31	VS129716030	Insert	Renfort	Inserción
32	VS129716790	Arm	Bras	Brazo
33	VS599095	Clamp	Collier	Abrazadera
34	VS129723380	D11x20 silent block	Douille D11x20	Casquillo D11x20
35	VS129723390	D20x20 silent block	Douille D20x20	Casquillo D20x20
36	VS129770500	Retofit kit for gauge pliers extension	Kit Retrofit allongement pince tige	Kit Retrofit extensión pinza palpador
A	VS129791750	Tester unit	Groupe calibre	Grupo calibre

*		Caliper-end extension kit	Kit rallongement extrémité du calibre	Kit alargamiento extremidad del calibre

LIST OF COMPONENTS
LISTE DES PIECES DETACHEES - LISTA DE PIEZAS

Table N°7 - Rev. 3 | **VS129791750**

TESTER UNIT
GROUPE CALIBRE
GRUPO CALIBRE

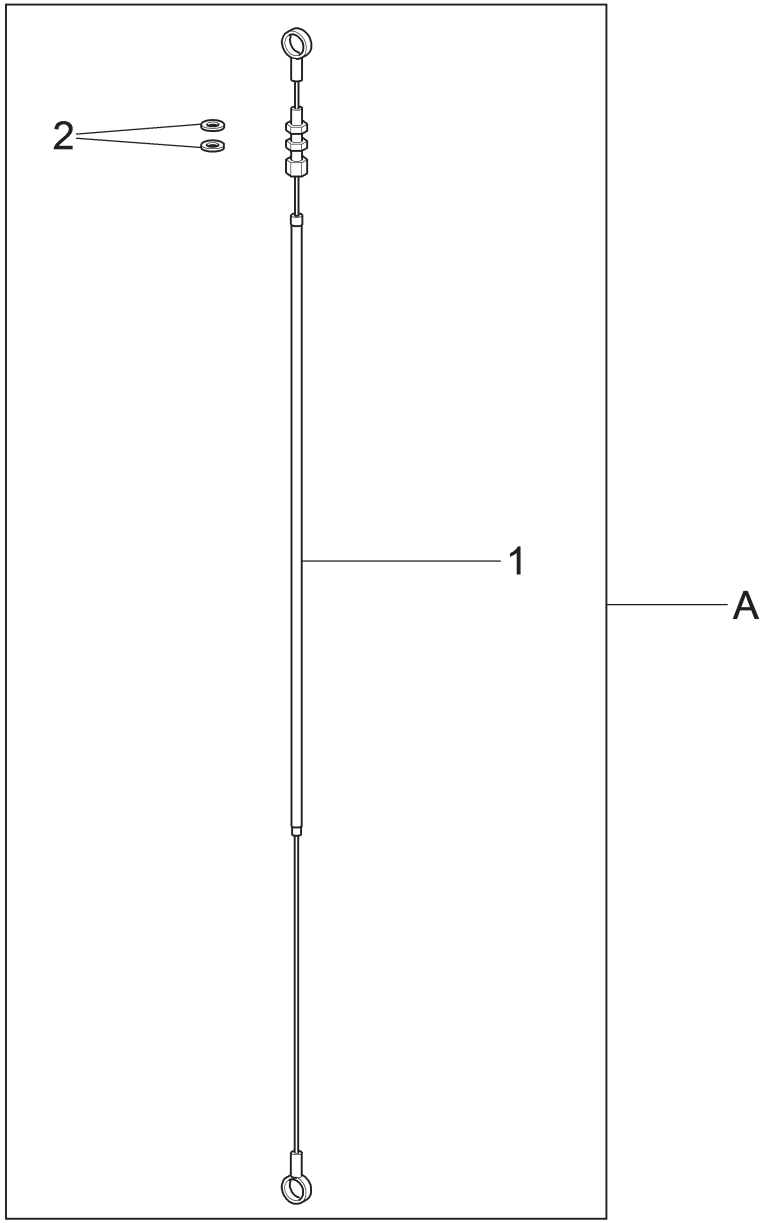

N°	Code	Description	Description	Descripción
1	VS129710160	*Cable assembly*	*Assemblage câble*	*Conjunto cable*
2	VS236004	*6,4 flat washer*	*Rondelle plane 6,4*	*Arandela plana 6,4*
A	VS129791780	*Brake operation group*	*Groupe actionnement frein*	*Grupo accionamiento freno*

LIST OF COMPONENTS
LISTE DES PIECES DETACHEES - LISTA DE PIEZAS

Table N°8 - Rev. 1 | **VS129791780**

BRAKE OPERATION GROUP
GROUPE ACTIONNEMENT FREIN
GRUPO ACCIONAMIENTO FRENO

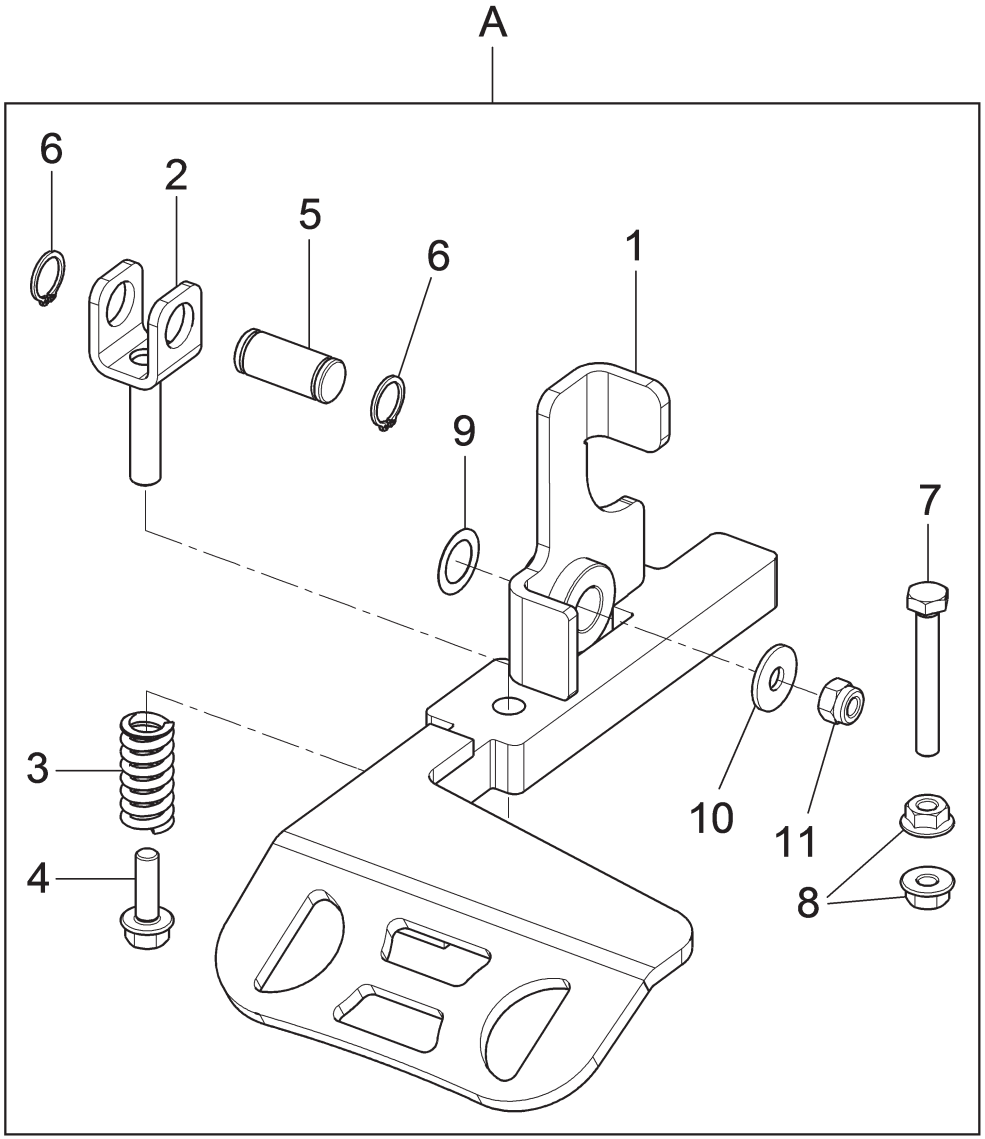

N°	Code	Description	Description	Descripción
1	VS129713940	*Pedal*	*Pédale*	*Pedal*
2	VS129617990	*Fork*	*Fourche*	*Horquilla*
3	VS129618030	*CMP spring*	*Ressort CMP*	*Resorte CMP*
4	VS272021	*TE M6x20 flanged screw*	*Vis TE M6x20 flangée*	*Tornillo TE M6x20 brida*
5	VS129617870	*Pin*	*Goupille*	*Enchufe*
6	VS243005	*Ring 12*	*Anneau 12*	*Anillo 12*
7	VS203096	*TE M6x45 screw*	*Vis TE M6x45*	*Tornillo TE M6x45*
8	VS228500	*M8 flange nut*	*Écrou flangé M8*	*Tuerca rebordeado M8*
9	VS237574	*Thickness washer*	*Rondelle d'épaisseur*	*Arandela de espesor*
10	VS236601	*M6 washer*	*Rondelle M6*	*Arandela M6*
11	VS228010	*M6 autoblock nut*	*Écrou autoblock M6*	*Tuerca autoblock M6*
A	VS129794590	*Pedal unit*	*Groupe pédal*	*Grupo pedal*

LIST OF COMPONENTS
LISTE DES PIECES DETACHEES - LISTA DE PIEZAS

Table N°9 - Rev. 2 | **VS129794590**

PEDAL UNIT
GROUPE PÉDAL
GRUPO PEDAL

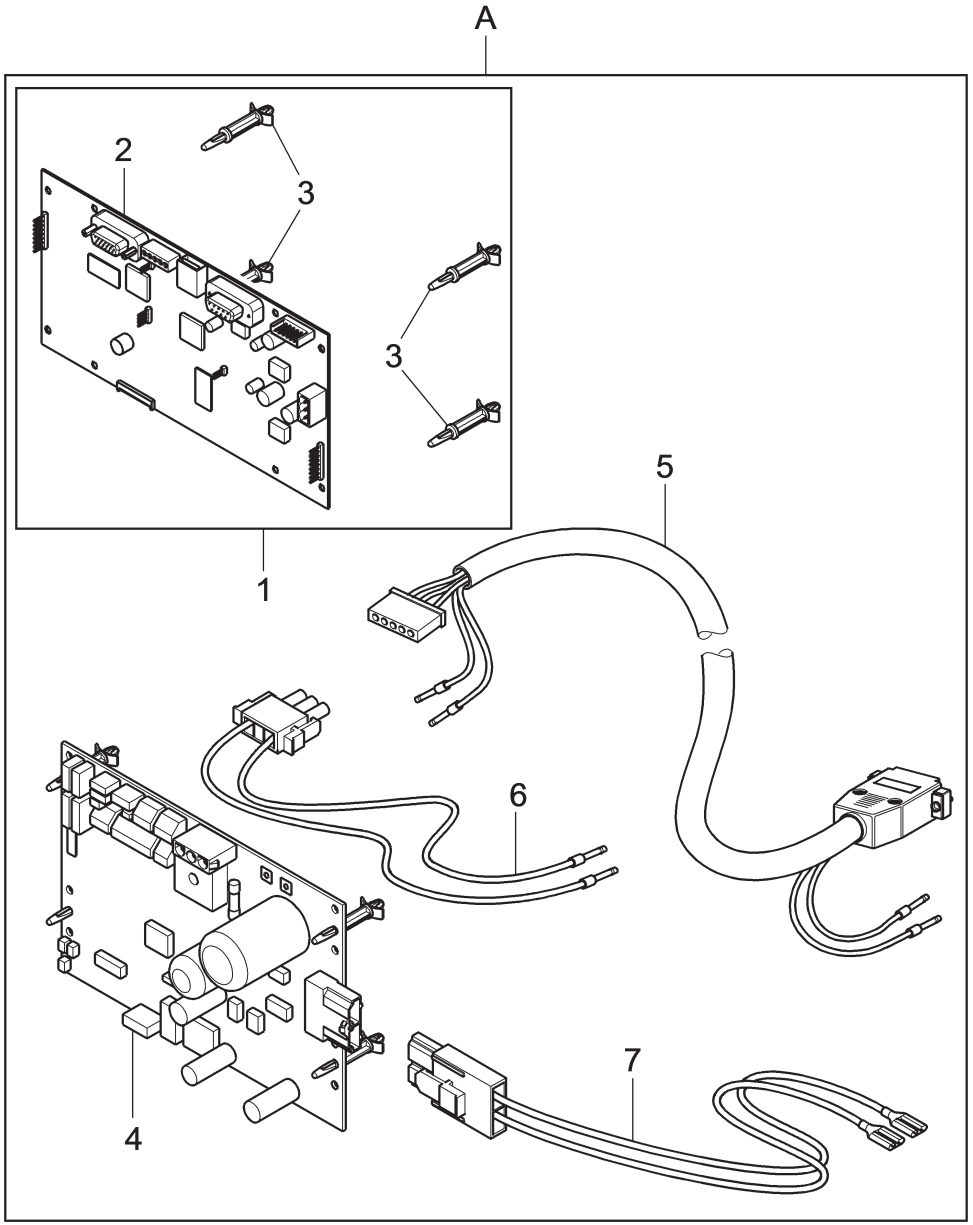

N°	Code	Description	Description	Descripción
1	VS19685	*Monitor board kit*	*Kit carte monitor*	*Kit tarjeta monitor*
2	VS18327C	*Monitor board*	*Carte monitor*	*Tarjeta monitor*
3	VS569064	*Spacer*	*Entretoise*	*Distanciador*
4	VS20522	*Power board kit*	*Kit carte puissance*	*Kit tarjeta potencia*
5	VS19616	*Power cable*	*Câble alimentation*	*Cable alimentación*
6	VS129765090	*Harness from transformer to UL/ CSA board*	*Câblage de transformateur à carte UL/CSA*	*Cableado desde transformador hasta tarjeta UL/CSA*
7	VS129765100	*Harness from board to UL/CSA motor*	*Câblage de carte à moteur UL/CSA*	*Cableado desde tarjeta hasta motor UL/CSA*
A	VS129795340	*Electronics unit*	*Groupe électronique*	*Grupo electrónica*

LIST OF COMPONENTS
LISTE DES PIECES DETACHEES - LISTA DE PIEZAS

Table N°10 - Rev. 4 | **VS129795340**

ELECTRONICS UNIT
GROUPE ÉLECTRONIQUE
GRUPO ELECTRÓNICA

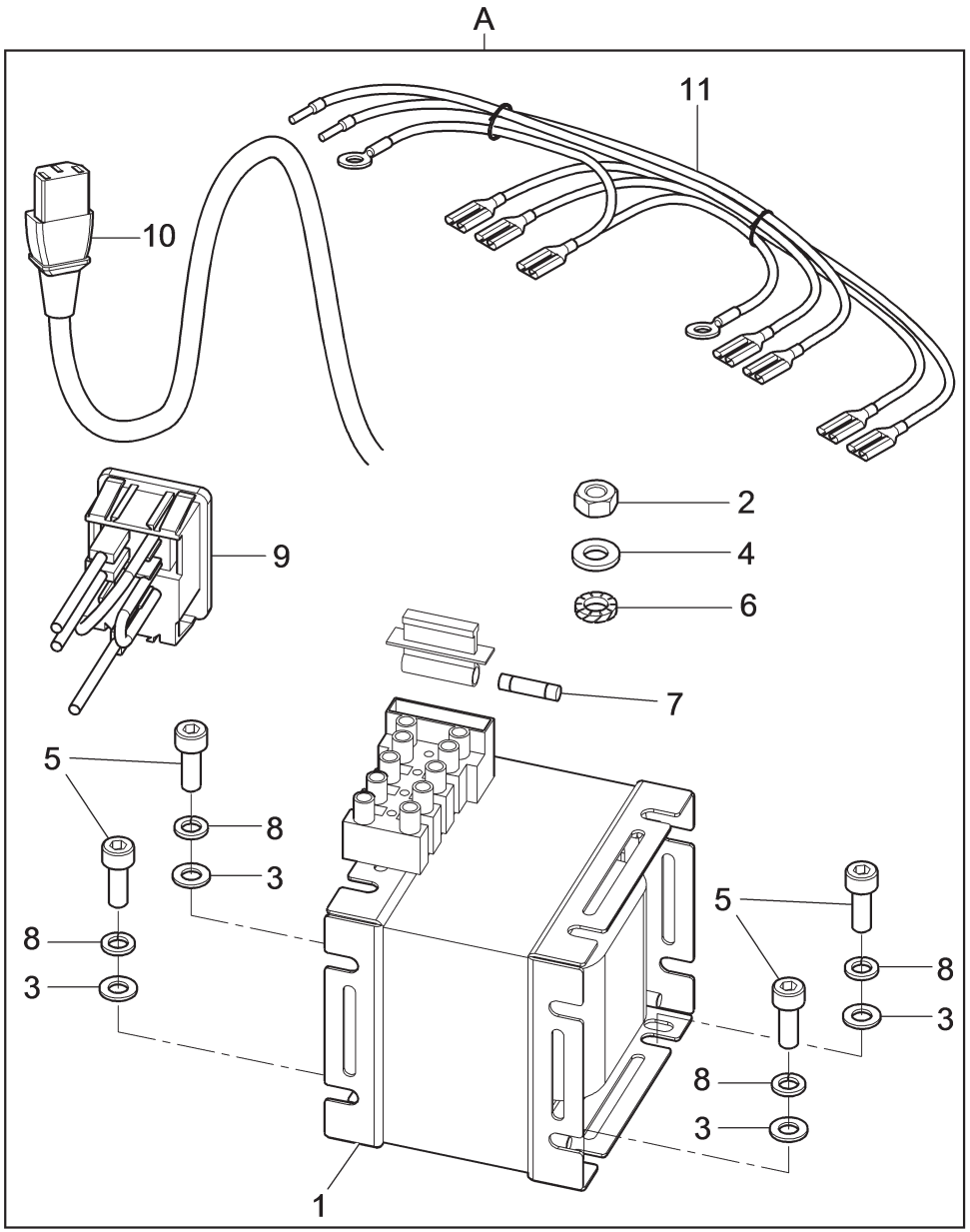

N°	Code	Description	Description	Descripción
1	VS528048	*Transformer*	*Transformateur*	*Transformador*
2	VS224007	*M6 middle nut*	*Écrou moyen M6*	*Tuerca media M6*
3	VS236026	*5,3 washer*	*Rondelle 5,3*	*Arandela 5,3*
4	VS236004	*6,4 flat washer*	*Rondelle plane 6,4*	*Arandela plana 6,4*
5	VS206007	*TCEI M5x14 screw*	*Vis TCEI M5x14*	*Tornillo TCEI M5x14*
6	VS239019	*6,4 toothed washer*	*Rondelle dentée 6,4*	*Arandela dentada 6,4*
7	VS507147	*Fuse*	*Fusible*	*Fusible*
8	VS238026	*Elastic washer*	*Rondelle élastique*	*Arandela elástica*
9	VS129765070	*Wired switch + UL/CSA cable*	*Interrupteur câblé + câble UL/CSA*	*Interruptor cableado + cable UL/CSA*
10	VS19067	*Power cable*	*Câble alimentation*	*Cable alimentación*
11	VS129765080	*Harness from net filter to transformer*	*Câblage de filtre réseau à transformateur*	*Cableado desde filtro rete hasta transformador*
A	VS129795091	*Power electric system unit*	*Groupe installation électrique puissance*	*Grupo instalación eléctrica potencia*

LIST OF COMPONENTS
LISTE DES PIECES DETACHEES - LISTA DE PIEZAS

Table N°11 - Rev. 3 | **VS129795091**

POWER ELECTRIC SYSTEM UNIT
GROUPE INSTALLATION ÉLECTRIQUE PUISSANCE
GRUPO INSTALACIÓN ELÉCTRICA POTENCIA

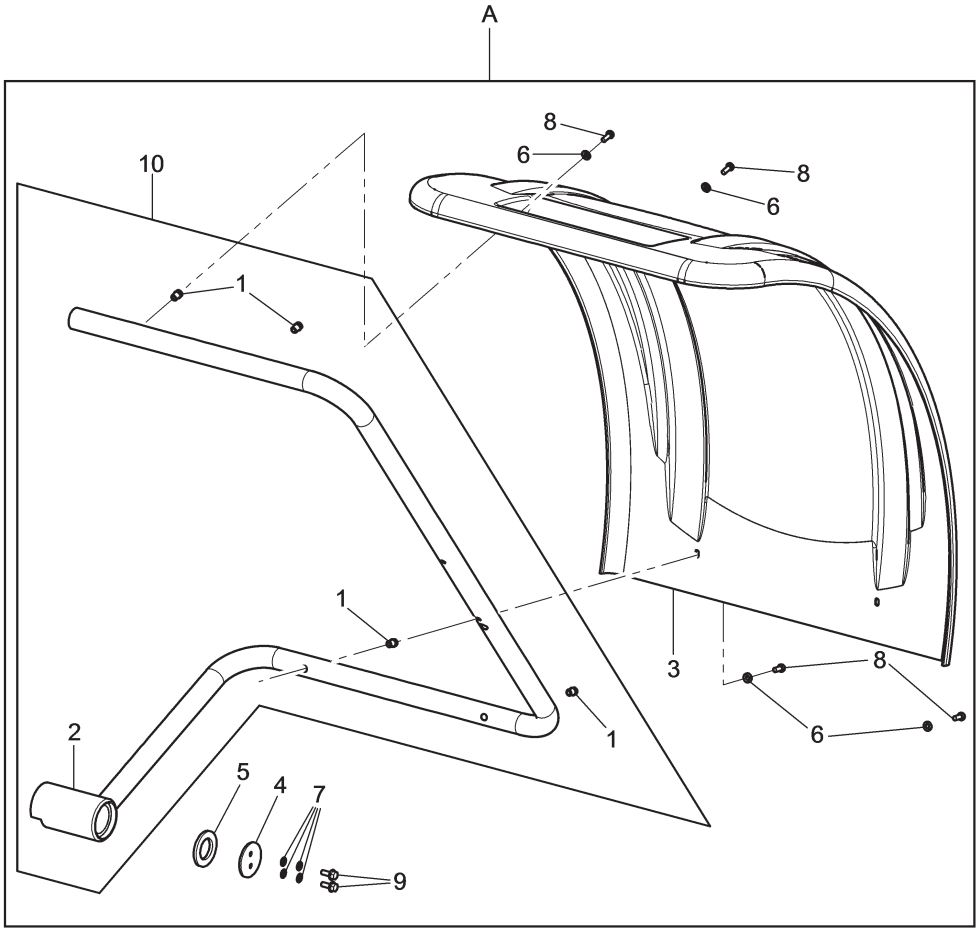

N°	Code	Description	Description	Descripción
1	VSB5504000	*M6 threaded insert*	*Renfort fileté M6*	*Inserción fileteado M6*
2	VS129715170	*Wheel protection support*	*Support protection roue*	*Soporte protección rueda*
3	VS129715260	*Wheel protection*	*Protection roue*	*Protection roue*
4	VS129715290	*Washer*	*Rondelle*	*Arandela*
5	VS129715700	*Washer*	*Rondelle*	*Arandela*
6	VS236003	*6,4 Washer*	*Rondelle 6,4*	*Arandela 6,4*
7	VS253015	*6,2x12x0,5 Belleville Washer*	*Ressort godet 6,2x12x0,5*	*Resorte 6,2x12x0,5*
8	VS266018	*TBEI M6x16 screw*	*Vis TBEI M6x16*	*Tornillo TBEI M6x16*
9	VS272019	*TE M6x16 screw*	*Vis TE M6x16*	*Tornillo TE M6x16*
10	VS129770470	*Wheel cover support spare part + inserts*	*Pièce de rechange support couvertu-re roue + renforts*	*Repuesto soporte cobertura rueda*
A	VS129791580	*Wheel protection unit*	*Groupe protection roue*	*Grupo protección rueda*

LIST OF COMPONENTS
LISTE DES PIECES DETACHEES - LISTA DE PIEZAS

Table N°12 - Rev. 2 | **VS129791580**

WHEEL PROTECTION UNIT
GROUPE PROTECTION ROUE
GRUPO PROTECCIÓN RUEDA

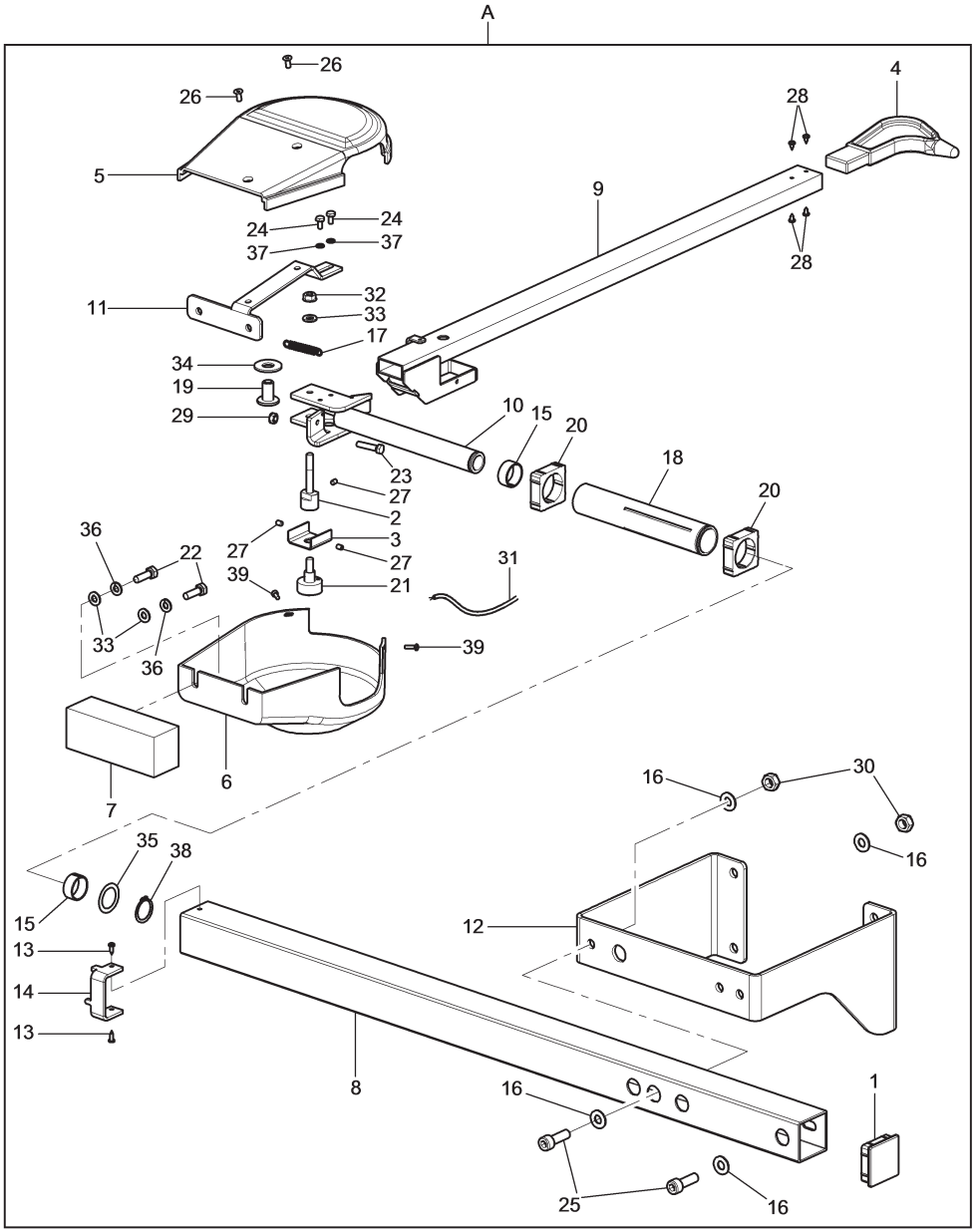

N°	Code	Description	Description	Descripción
1	VS10885	*Cap*	*Bouchon*	*Tapa*
2	VS129516140	*Potentiometer joint*	*Joint potentiomètre*	*Junta potenciómetro*
3	VS129516150	*Potentiometer coupling*	*Branchement potentiomètre*	*Connexión potenciómetro*
4	VS129516160	*Push rod*	*Embout*	*Puntal*
5	VS129516200	*Upper covering guard*	*Carter couverture supérieure*	*Cárter tapado superior*
6	VS129516210	*Lower covering guard*	*Carter couverture inférieure*	*Cárter tapado inferior*
7	VS129516240	*Counter weight*	*Contre-poids*	*Contrapeso*
8	VS129516260	*Pipe*	*Tuyau*	*Tubo*
9	VS129516370	*Caliper rod unit*	*Groupe tige calibre*	*Grupo vástago calibre*
10	VS129516380	*Fork assembly*	*Assemblage fourche*	*Ensamblado horquilla*
11	VS129516390	*Counter weight support unit*	*Groupe support contre-poids*	*Grupo soporte contrapeso*
12	VS129793380	*Mounting bracket unit*	*Groupe bride de montage*	*Grupo brida de montaje*
13	VS220052	*2,9x9,5 TCB screw*	*Vis TCB 2,9x9,5*	*Tornillo TCB 2,9x9,5*
14	VS129516440	*Rotation stopper*	*Arrêt rotation*	*Traba rotación*
15	VS630031	*Bushing*	*Douille*	*Casquillo*
16	VS236006	*8,4 flat washer*	*Rondelle plane 8,4*	*Arandela plana 8,4*
17	VS918027	*TRZ spring*	*Ressort TRZ*	*Resorte TRZ*
18	VS14778	*Sleeve*	*Manchon*	*Manguito*
19	VS15263	*Bushing*	*Douille*	*Casquillo*
20	VS15267	*Sleeve support*	*Support manchon*	*Soporte manguito*
21	VS19946	*Potentiometer*	*Potentiomètre*	*Potenciómetro*
22	VS203021	*TE M6x20 screw*	*Vis TE M6x20*	*Tornillo TE M6x20*
23	VS203208	*TE M5x20 screw*	*Vis TE M5x20*	*Tornillo TE M5x20*
24	VS203228	*TE M4x8 screw*	*Vis TE M4x8*	*Tornillo TE M4x8*
25	VS206038	*TCEI M8x25 screw*	*Vis TCEI M8x25*	*Tornillo TCEI M8x25*
26	VS209167	*TSPEI M4x10 screw*	*Vis TSPEI M4x10*	*Tornillo TSPEI M4x10*
27	VS213165	*STEI M4x6 screw*	*Vis STEI M4x6*	*Tornillo STEI M4x6*
28	VS220011	*2,9x6,5 TCB screw*	*Vis TCB 2,9x6,5*	*Tornillo TCB 2,9x6,5*
29	VS224005	*M5 middle nut*	*Écrou moyen M5*	*Tuerca media M5*
30	VS224009	*M8 middle hexagonal nut*	*Écrou hexagonal moyen M8*	*Tuerca hexagonal medio M8*
31	VS15373	*Potentiometer extension cable*	*Câble rallonge potentiomètre*	*Cable alargador potenciómetro*
32	VS228010	*M6 self-locking nut*	*Écrou autoblocbloquant M6*	*Tuerca autoblocante M6*
33	VS236004	*6,4 flat washer*	*Rondelle plane 6,4*	*Arandela plana 6,4*
34	VS237077	*Shear washer*	*Rondelle tronçonneuse*	*Roseta cizalla*
35	VS237510	*D.20 thickness washer*	*Rondelle d'épaisseur D.20*	*Arandela de espesor D.20*
36	VS238004	*6,4 elastic washer*	*Rondelle elastique 6,4*	*Arandela elástica 6,4*
37	VS238025	*4,3 elastic washer*	*Rondelle elastique 4,3*	*Arandela elástica 4,3*
38	VS243010	*External seeger 20*	*Anneau de retenue extérieur 20*	*Seeger esterno 20*
39	VS220321	*Screw*	*Vis*	*Tornillo*
A	GAR307	*Width caliper*	*Calibre largeur*	*Calibre ancho*

LIST OF COMPONENTS
LISTE DES PIECES DETACHEES - LISTA DE PIEZAS

Table N°13 - Rev. 3 | **GAR307**

WIDTH CALIPER
CALIBRE LARGEUR
CALIBRE ANCHO

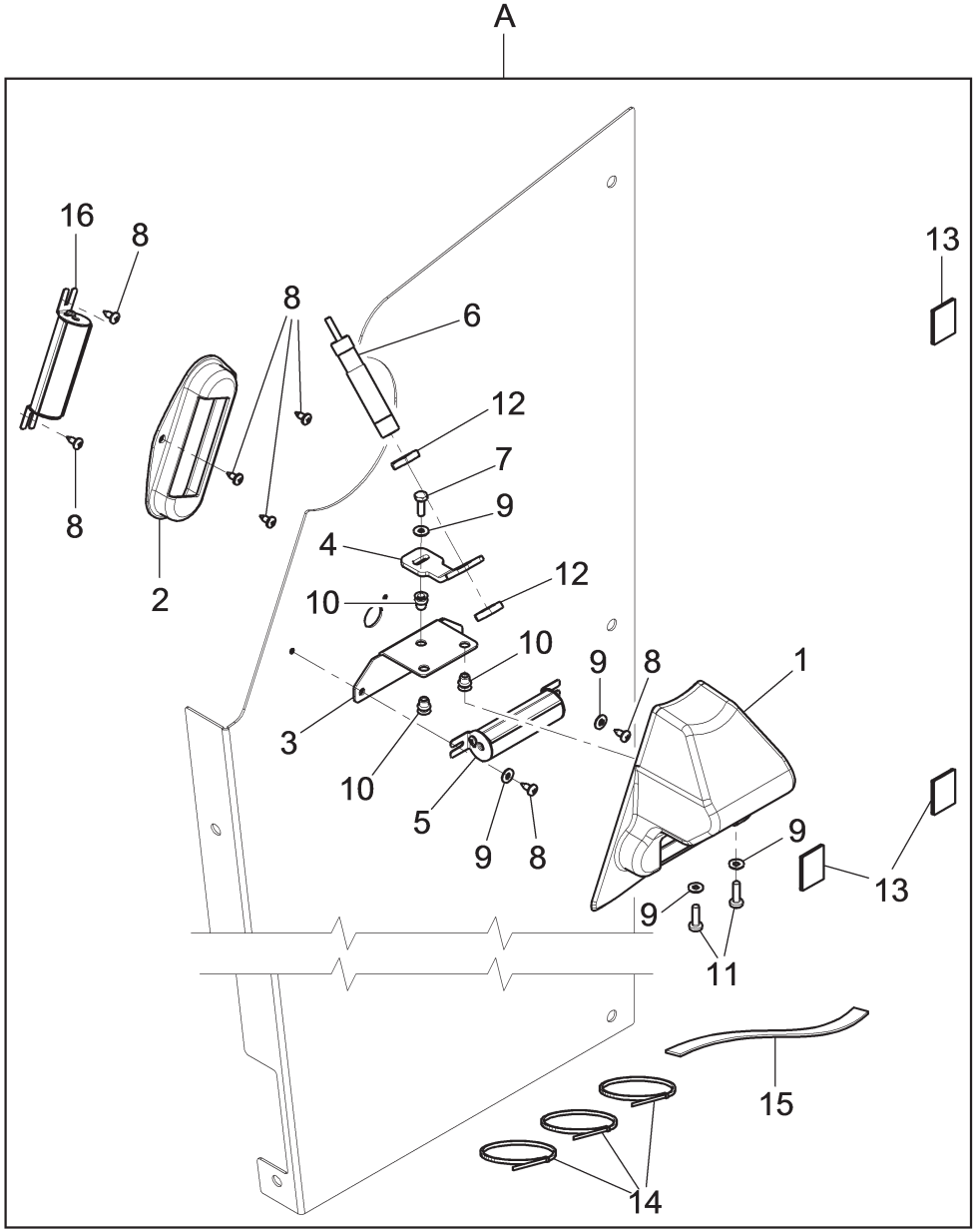

N°	Code	Description	Description	Descripción
1	VS129715611	*Guard for laser*	*Carter pour laser*	*Cárter para laser*
2	VS129716750	*Lateral guard*	*Carter lateral*	*Cárter lateral*
3	VS129719830	*Plate*	*Tôle*	*Chapa*
4	VS129720110	*Plate*	*Tôle*	*Chapa*
5	VS19615a	*Lighting device*	*Dispositif d'éclairage*	*Iluminador*
6	VS129765140	*Calibrated line laser*	*Laser à ligne étalonné*	*Láser lineal tarado*
7	VS203160	*TE M4x12 screw*	*Vis TE M4x12*	*Tornillo TE M4x12*
8	VS220120	*TCB screw 3,5x9,5*	*Vis TCB 3,5x9,5*	*Tornillo TCB 3,5x9,5*
9	VS237009	*Shearing flat washer*	*Rondelle plane tronçonneuse*	*Arandela plana cizalla*
10	VS251117	*Threaded insert*	*Renfort fileté*	*Inserción fileteada*
11	VS270158	*TCB M4x14 screw*	*Vis TCB M4x14*	*Tornillo TCB M4x14*
12	VS299201	*M12 nut*	*Écrou M12*	*Tuerca M12*
13	VS599090	*Adhesive support*	*Support adhésif*	*Soporte adésivo*
14	VS599095	*Clamp*	*Collier*	*Abrazadera*
15	VS412178	*Adhesive mousse*	*Mousse adhésive*	*Mousse adhesiva*
16	VS19615b	*Lighting device*	*Dispositif d'éclairage*	*Iluminador*
A	VS129795490	*Fixed laser + lighting device unit*	*Groupe laser fixe+dispositif d'éclairage*	*Grupo laser fijo + iluminador*

LIST OF COMPONENTS
LISTE DES PIECES DETACHEES - LISTA DE PIEZAS

Table N°14 - Rev. 4 | **VS129795490**

FIXED LASER + LIGHTING DEVICE UNIT
GROUPE LASER FIXE + DISPOSITIF D'ÉCLAIRAGE
GRUPO LASER FIJO + ILUMINADOR

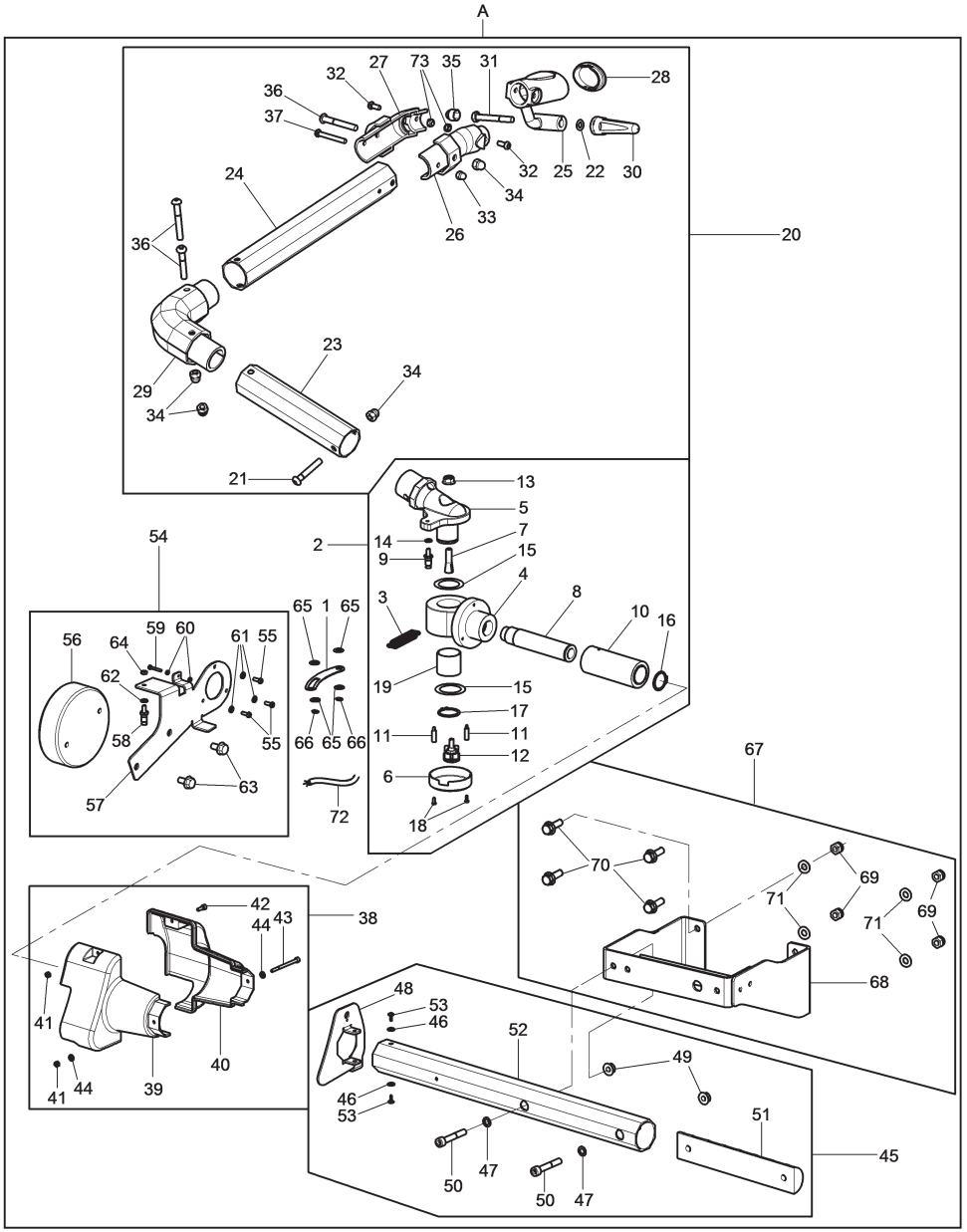

N°	Code	Description	Description	Descripción
1	VS129714980	*Caliper joints guide*	*Guide joint calibre*	*Guía articulación calibre*
2	VS129791230	*Joints unit*	*Groupe joints*	*Grupo articulaciones*
3	VSB1778000	*2x12x54 T spring*	*Ressort T 2x12x54*	*Resorte T 2x12x54*
4	VS129712810	*Lower joint*	*Joint inférieur*	*Articulación inferior*
5	VS129712820	*Upper joint*	*Joint supérieur*	*Articulación superior*
6	VS129713100	*Cover*	*Couvercle*	*Tapa*
7	VS129713740	*Potentiometer locking pliers*	*Pince blocage potentiomètre*	*Pinza bloqueo potenciómetro*
8	VS129713750	*Joint shaft*	*Arbre joint*	*Eje articulación*
9	VS129713790	*Pin for spring*	*Pivot pour ressort*	*Perno para resorte*
10	VS129792440	*Joint tube*	*Tube joint*	*Tubo articulación*
11	VS129714620	*Cover spacer*	*Entretoise couvercle*	*Distanciador tapa*
12	VS129791290	*Potentiometer unit*	*Groupe potentiomètre*	*Grupo potenciómetro*
13	VS228501	*M8 flanged nut*	*Écrou flangé M8*	*Tuerca rebordeado M8*
14	VS236026	*5,3 washer*	*Rondelle 5,3*	*Arandela 5,3*
15	VS237539	*30x42x0,5 washer*	*Rondelle 30x42x0,5*	*Arandela 30x42x0,5*
16	VS243013	*External seeger 25*	*Anneau de retenue extérieur 25*	*Seeger esterno 25*
17	VS243037	*External seeger 28*	*Anneau de retenue extérieur 28*	*Seeger esterno 28*
18	VS271903	*TBEI M3x8 screw*	*Vis TBEI M3x8*	*Tornillo TBEI M3x8*
19	VS630081	*Self-lubricating bushing*	*Douille auto-lubrifiant*	*Casquillo autolubricante*
20	VS129791250	*Complete arm*	*Bras complet*	*Brazo completo*
21	VS271901	*TBEI M8X50 screw*	*Vis TBEI M8X50*	*Tornillo TBEI M8X50*
22	VSB1421800	*8x14x1 washer*	*Rondelle 8x14x1*	*Roseta 8x14x1*
23	VS129715940	*Horizontal arm*	*Bras horizontal*	*Brazo horizontal*
24	VS129712710	*Caliper arm*	*Bras calibre*	*Brazo calibre*
25	VS129712850	*Handle*	*Manipulateur*	*Manipulador*
26	VS129712741	*Rh sleeve*	*Manchon droite*	*Manguito dra*
27	VS129712751	*Lh sleeve*	*Manchon gauche*	*Manguito izq*
28	VS129712780	*Cover*	*Couvercle*	*Tapa*
29	VS129792480	*Caliper elbows assembly*	*Montage coudes calibre*	*Montaje codos calibre*
30	VS129714530	*Push rod*	*Embout*	*Puntal*
31	VS201104	*TE M8x60 screw*	*Vis TE M8x60*	*Tornillo TE M8x60*
32	VS266019	*TBEI M6x16 screw*	*Vis TBEI M6x16*	*Tornillo TBEI M6x16*
33	VS229007	*M6 blind nut*	*Écrou borgne M6*	*Tuerca ciega M6*
34	VS229015	*M8 blind nut*	*Écrou borgne M8*	*Tuerca ciega M8*
35	VS299195	*M8 nut protection plug*	*Bouchon protection écrou M8*	*Tapa protección tuerca M8*
36	VS271909	*TBEI M8X60 screw*	*Vis TBEI M8X60*	*Tornillo TBEI M8X60*
37	VS271213	*TBEI M6X50 screw*	*Vis TBEI M6X50*	*Tornillo TBEI M6X50*
38	VS129792970	*Gear guard unit*	*Groupe carter engrenage*	*Grupo cárter engranaje*
39	VS129712910	*Rh gear guard*	*Carter engrenage droite*	*Cárter engranaje derecho*
40	VS129717160	*Lh gear guard*	*Carter engrenage gauche*	*Cárter engranaje izq*
41	VS224003	*M4 middle nut*	*Écrou moyen M4*	*Tuerca media M4*
42	VS206160	*TCEI M4x12 screw*	*Vis TCEI M4x12*	*Tornillo TCEI M4x12*
43	VS206358	*TCEI M4x55 screw*	*Vis TCEI M4x55*	*Tornillo TCEI M4x55*
44	VS236025	*D. 4,3x9x0,8 washer*	*Rondelle d. 4,3x9x0,8*	*Roseta d. 4,3x9x0,8*

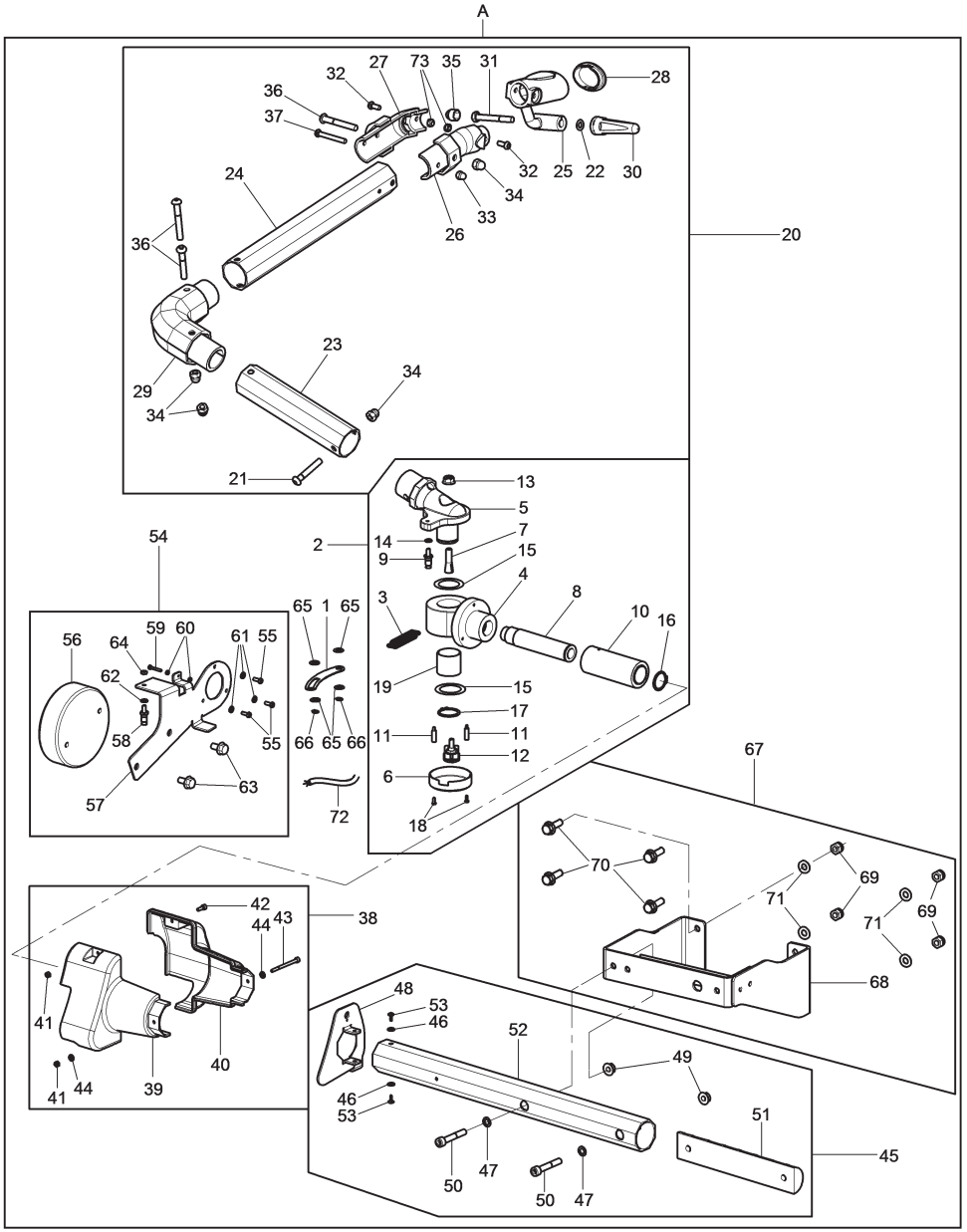

N°	Code	Description	Description	Descripción
45	VS129791560	*Fixed arm unit*	*Groupe fixe bras*	*Grupo brazo fijo*
46	VS236026	*5,3 washer*	*Rondelle 5,3*	*Arandela 5,3*
47	VS237556	*D.8 thickness washer*	*Rondelle d'épaisseur D.8*	*Arandela de espesor D.8*
48	VS129717280	*Potentiometer support bracket*	*Bride support potentiomètre*	*Brida soporte potenciómetro*
49	VS228501	*M8 flanged nut*	*Écrou flangé M8*	*Tuerca rebordeado M8*
50	VS206046	*TCEI M8x50 screw*	*Vis TCEI M8x50*	*Tornillo TCEI M8x50*
51	VS129713360	*Arm reinforce*	*Renfort bras*	*Refuerzo brazo*
52	VS129712690	*Caliper fixed arm*	*Bras fixe calibre*	*Brazo fijo calibre*
53	VS220321	*Screw*	*Vis*	*Tornillo*
54	VS129791570	*Counter weight*	*Contre-poids*	*Contrapeso*
55	VSB6273000	*TBEI M4x14 screw*	*Vis TBEI M4x14*	*Tornillo TBEI M4x14*
56	VS129716980	*Caliber counter weight*	*Contre-poids calibre*	*Contrapeso calibre*
57	VS129713780	*Counter weight support*	*Support contre-poids*	*Soporte contrapeso*
58	VS129713790	*Pin for spring*	*Pivot pour ressort*	*Perno para resorte*
59	VS203021	*TE M6x20 screw*	*Vis TE M6x20*	*Tornillo TE M6x20*
60	VS226007	*M6 low nut*	*Écrou bas M6*	*Tuerca baja M6*
61	VS236025	*D. 4,3x9x0,8 washer*	*Rondelle d. 4,3x9x0,8*	*Roseta d. 4,3x9x0,8*
62	VS236026	*5,3 washer*	*Rondelle 5,3*	*Arandela 5,3*
63	VS272172	*TE M8x16 screw*	*Vis TE M8x16*	*Tornillo TE M8x16*
64	VS226005	*M5 low hexagonal nut*	*Écrou hexagonal bas M5*	*Tuerca hexagonal baja M5*
65	VS237556	*D.8 thickness washer*	*Rondelle d'épaisseur D.8*	*Arandela de espesor D.8*
66	VS243002	*External seeger 8*	*Anneau de retenue extérieur 8*	*Seeger esterno 8*
67	VS129793320	*Caliper mounting bracket unit*	*Groupe bride montage calibre*	*Grupo brida montaje calibre*
68	VS129718150	*Welded bracket*	*Bride soudé*	*Brida soldada*
69	VS228011	*M8 self-locking nut*	*Écrou auto-bloquant M8*	*Tuerca autoblocante M8*
70	VS203103	*TE M8x55 screw*	*Vis TE M8x55*	*Tornillo TE M8x55*
	VS272038	*TE M8x25 screw*	*Schraube TE M8x25*	*Tornillo TE M8x25*
71	VS236006	*8,4 flat washer*	*Rondelle plane 8,4*	*Arandela plana 8,4*
72	VS15373	*Potentiometer extension cable*	*Câble rallonge potentiomètre*	*Cable alargador potenciómetro*
73	VS228010	*M6 autoblock nut*	*Écrou autoblock M6*	*Tuerca autoblock M6*
A	GAR305	*Professional external data gauge*	*Calibre largeur professionel*	*Calibre ancho profesional*

LIST OF COMPONENTS
LISTE DES PIECES DETACHEES - LISTA DE PIEZAS

Table N°15 - Rev. 3 | **GAR305**

PROFESSIONAL EXTERNAL DATA GAUGE (OPTIONAL)
CALIBRE LARGEUR PROFESSIONEL (OPTION)
CALIBRE ANCHO PROFESIONAL (OPCIÓN)

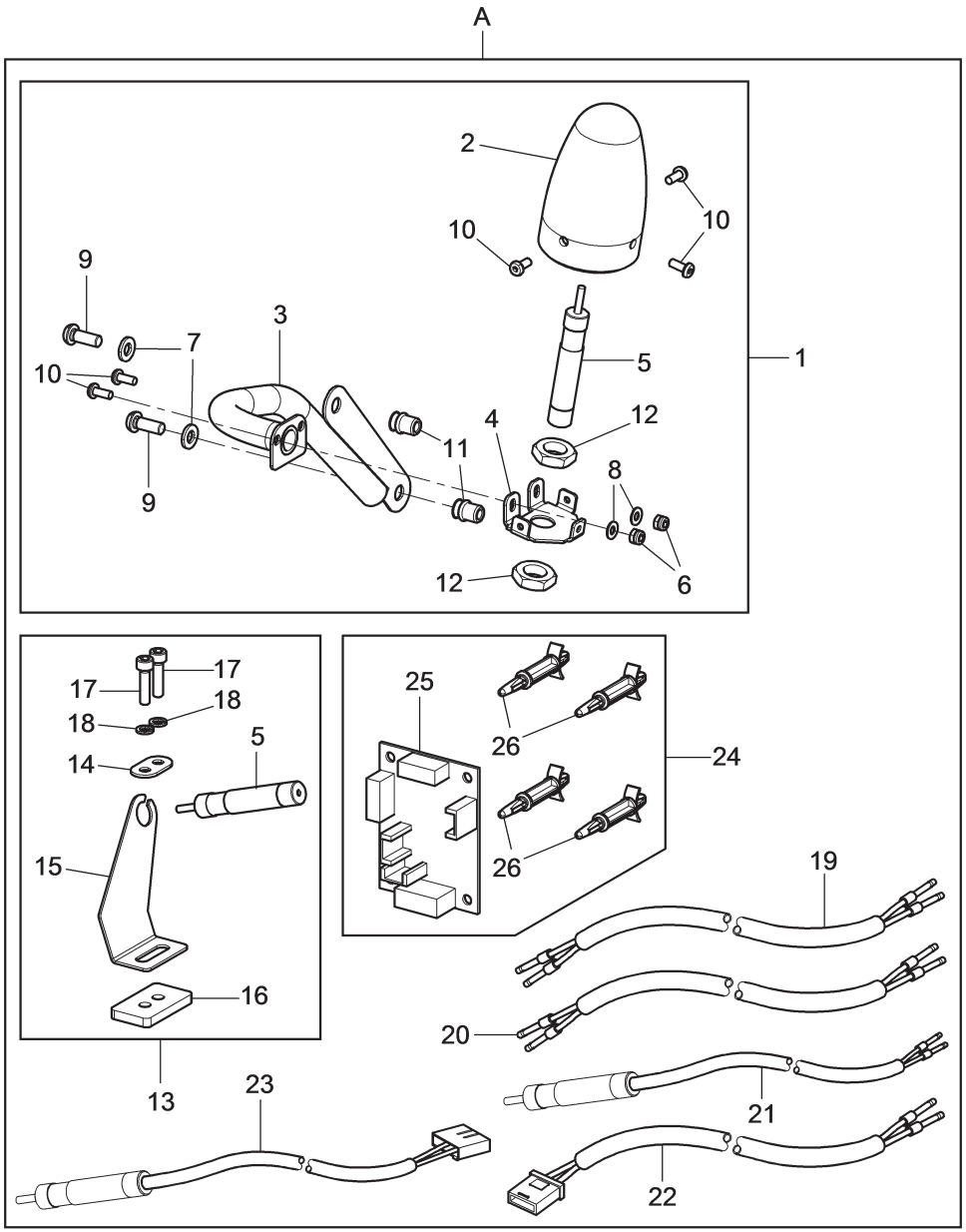

N°	Code	Description	Description	Descripción
1	VS129794510	*External laser at 12 o' clock*	*Laser extérieur à midi*	*Láser a las 12 exterior*
2	VS129721570	*Guard*	*Carter*	*Protección*
3	VS129721690	*Welded support*	*Support soudé*	*Soporte soldado*
4	VS129721750	*Plate*	*Tôle*	*Chapa*
5	VS19884	*Laser*	*Laser*	*Laser*
6	VS228036	*M4 low self-locking nut*	*Écrou auto-bloquant bas M4*	*Tuerca autoblocante bajo M4*
7	VS236003	*6,4 Washer*	*Rondelle 6,4*	*Arandela 6,4*
8	VS236025	*D. 4,3x9x0,8 washer*	*Rondelle d. 4,3x9x0,8*	*Roseta d. 4,3x9x0,8*
9	VS266018	*TBEI M6x16 screw*	*Vis TBEI M6x16*	*Tornillo TBEI M6x16*
10	VS271142	*TBEI M4x10 screw*	*Vis TBEI M4x10*	*Tornillo TBEI M4x10*
11	VSB5504000	*M6 threaded insert*	*Renfort fileté M6*	*Inserción fileteado M6*
12	VS299201	*M12 nut*	*Écrou M12*	*Tuerca M12*
13	VS129794521	*Internal laser at 12 o' clock*	*Laser intérieur à midi*	*Láser a las 12 interior*
14	VS129618620	*Plate*	*Plaquette*	*Placa*
15	VS129721771	*Base plate*	*Tôle base*	*Chapa base*
16	VS129721830	*Spacer*	*Entretoise*	*Distanciador*
17	VS206208	*TCEI M5x20 screw*	*Vis TCEI M5x20*	*Tornillo TCEI M5x20*
18	VS238026	*Elastic washer*	*Rondelle élastique*	*Arandela elástica*
19	VS19949	*Can-bus long extension cable*	*Câble rallonge long Can-bus*	*Cable alargue largo Can-bus*
20	VS19953	*Laser card supply cable*	*Câble alimentation carte laser*	*Cable alimentación tarjeta laser*
21	VS19954	*Internal cable + laser blade assembly*	*Assemblage câble intérieur + lame laser*	*Conjunto cable interior + cuchilla láser*
22	VS19951	*Laser external extension cable*	*Câble rallonge extérieur laser*	*Cable alargue exterior láser*
23	VS19952	*External cable + laser blade assembly*	*Assemblage câble extérieur + lame laser*	*Conjunto cable exterior + cuchilla láser*
24	VS19988	*Can laser blade card kit*	*Kit carte lame laser Can*	*Kit tarjeta cuchilla láser Can*
25	VS19871	*Laser blades board*	*Carte lames laser*	*Tarjeta cuchillas laser*
26	VS569064	*Spacer*	*Entretoise*	*Distanciador*
A	GAR334	*Laser device at 12 o' clock*	*Dispositif laser à midi*	*Dispositivo láser a las 12*

LIST OF COMPONENTS
LISTE DES PIECES DETACHEES - LISTA DE PIEZAS

Table N°16 - Rev. 1 | **GAR334**

LASER DEVICE AT 12 O' CLOCK (OPTIONAL)
DISPOSITIF LASER À MIDI (OPTION)
DISPOSITIVO LÁSER A LAS 12 (OPCIÓN)