1294-R017-4

VSB280PRTLC
RWB280PRTLC

LIST OF COMPONENTS
LISTE DES PIECES DETACHEES
LISTA DE PIEZAS

THE DIAGRAMS SERVE ONLY FOR THE IDENTIFICATION OF PARTS TO BE REPLACED. THE REPLACEMENT MUST BE CARRIED OUT PROFESSIONALLY QUALIFIED PERSONNEL.

LES DESSINS NE SERVENT QU'À L'IDENTIFICATION DES PIÈCES À REMPLACER. LE REMPLACEMENT DOIT ÊTRE EFFECTUÉ PAR UN PERSONNE PROFESSIONNELLEMENT QUALIFIÉ.

LOS DIBUJOS EN DESPIECE SIRVEN ÚNICAMENTE PARA IDENTIFICAR LAS PIEZAS QUE DEBEN SUSTITUIRSE. LA SUSTITUCIÓN DE PIEZAS DEBE EFECTUARLA EXCLUSIVAMENTE PERSONAL PROFESIONALMENTE CUALIFICADO.

- For any further information please contact your local dealer.
- Pour tout renseignement complémentaire s'adresser au revendeur le Plus proche.
- En caso de dudas, para eventuales aclaraciones, póngase en contacto con el distribuidor más próximo.

SUMMARY
SOMMAIRE - SUMARIO

Table N°1 - Rev. 2 ____ 3
MAIN ASSEMBLY
ASSEMBLAGE GENERAL
JUNTO GENERAL

Table N°2 - Rev. 1 ____ VS129491590 6
FRAME UNIT
GROUPE CHASSIS
GRUPO ESTRUCTURA

Table N°3 - Rev. 2 ____ VS129490081 7
FRAME LIFTING DEVICE UNIT
GROUPE SOULÈVATEUR CHÂSSIS
GRUPO LEVANTADOR ESTRUCTURA

Table N°4 - Rev. 1 ____ VS129491790 9
PNEUMATIC ROTARY UNIT
GROUPE ROTATIF PNEUMATIQUE
GRUPO GIRATORIO NEUMÁTICO

Table N°5 - Rev. 1 ____ VS129491770 10
TRUCKS MOTOR UNIT
GROUPE MOTEUR CAMIONS
GRUPO MOTOR CAMIONES

Table N°6 - Rev. 1 ____ VS129390291 11
BRAKE UNIT
GROUPE FREIN
GRUPO FRENO

Table N°7 - Rev. 2_____VS129391752 + VS129390311 11
PNEUMATIC SYSTEM
SYSTÈME PNEUMATIQUE
SISTEMA NEUMÁTICO

Table N°8 - Rev. 3 ____ VS129490152 13
DISTANCE MEASURIN UNIT
GROUPE MESURE DISTANCE
GRUPO MEDICIÓN DISTANCIA

Table N°9 - Rev. 2 ____ VS129492120 14
BALANCING MACHINE POWER SYSTEM UNIT
GROUPE INSTALLATION PUISSANCE ÉQUILIBREUSE
GRUPO INSTALACIÓN POTENCIA EQUILIBRADORA

Table N°10 - Rev. 1___ VS129491300 15
ELECTRONICS UNIT
GROUPE ÉLECTRONIQUE
GRUPO ELECTRÓNICA

Table N°11 - Rev. 2___ VS129491620 16
BOARD UNIT
GROUPE PLANCHE
GRUPO TABLERO

Table N°12 - Rev. 1___ VS129491640 17
WHEEL COVER UNIT
GROUPE COUVERTURE ROUE
GRUPO COBERTURA RUEDA

Table N°13 - Rev. 1___ GAR328..... 18
FIXED LASER + LIGHTING DEVICE (OPTIONAL)
LASER FIXE + DISPOSITIF D'ÉCLAIRAGE (OPTION)
LASER FIJO + ILUMINADOR (OPCIÓN)

Table N°14 - Rev. 1___ GAR266T..... 19
EXTERNAL DATA GAUGE FOR TRUCK WHEEL MEASURING (OPTIONAL)
TIGE EXTERNE MESURE ROUES CAMIONS (OPTION)
PALPADOR DE ANCHURA MEDIDA RUEDAS CAMIONES (OPCIÓN)

Table N°15 - Rev. 1___ GAR214TK 20
TRUCK RUN-OUT (OPTIONAL)
RUN-OUT CAMIONS (OPTION)
RUN-OUT CAMIONES (OPCIÓN)

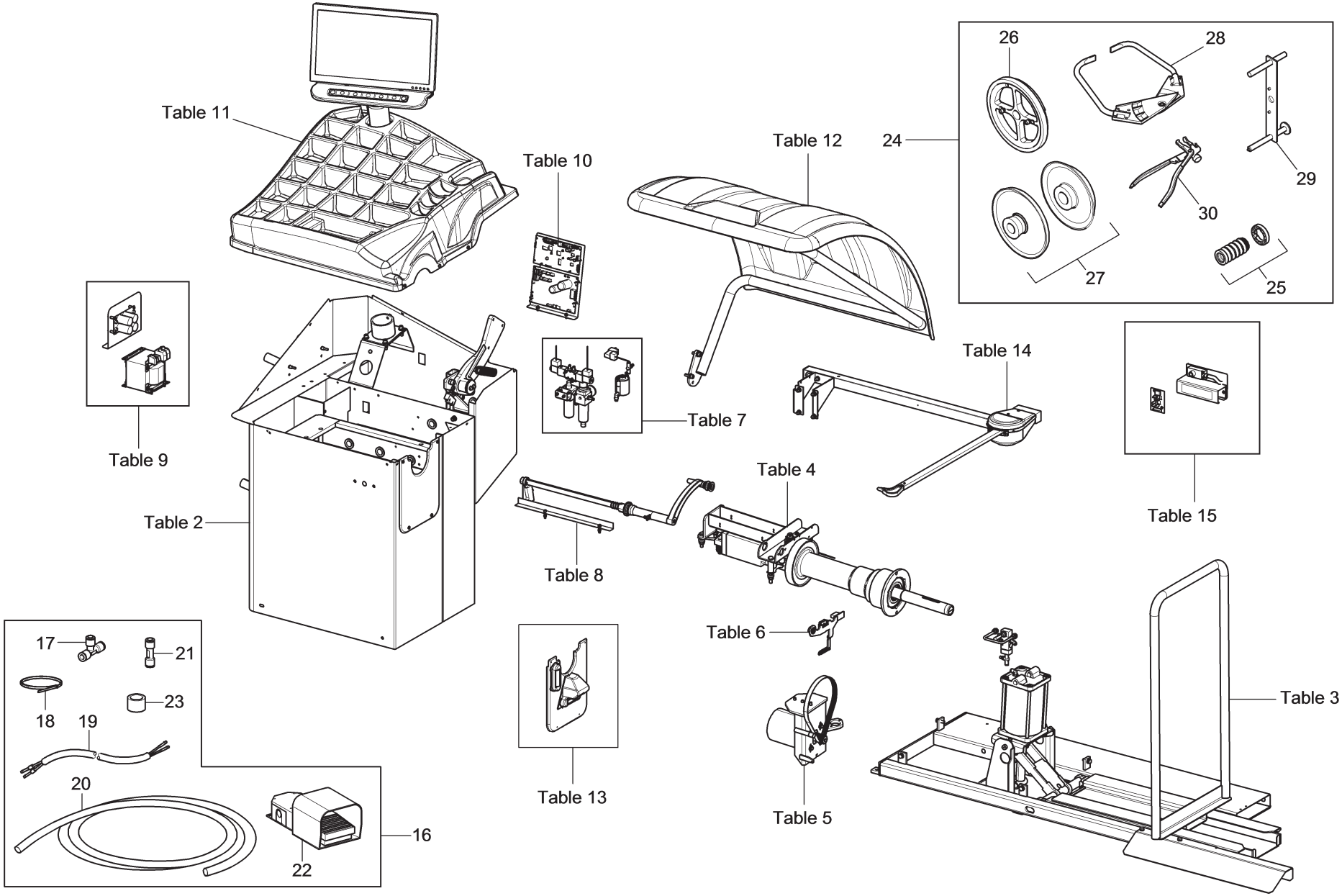

	LIST OF COMPONENTS LISTE DES PIECES DETACHEES - LISTA DE PIEZAS		MAIN ASSEMBLY ASSEMBLAGE GENERAL JUNTO GENERAL	Page 3 of 20
	Table N°1 - Rev. 2			

Tab.	Cod.	Pos.	Descrizione	Description	Beschreibung	Description	Descripción
2	VS129491590			Frame unit		Groupe châssis	Grupo estructura
3	VS129490081			Frame lifting device unit		Groupe soulèvateur châssis	Grupo levantador estructura
4	VS129491790			Pneumatic rotary unit		Groupe rotatif pneumatique	Grupo giratorio neumático
5	VS129491770			Trucks motor unit		Groupe moteur camions	Grupo motor camiones
6	VS129390291			Brake unit		Groupe frein	Grupo freno
7	VS129391752 + VS129390311			Pneumatic system		Système pneumatique	Sistema neumático
8	VS129490152			Distance measuring unit		Groupe mesure distance	Grupo medición distancia
9	VS129492120			Balancing machine power system unit		Groupe installation puissance équilibreuse	Grupo instalación potencia equilibradora
10	VS129491300			Electronics unit		Groupe électronique	Grupo electrónica
11	VS129491620			Board unit		Groupe planche	Grupo tablero
12	VS129491640			Wheel cover unit		Groupe couverture roue	Grupo cobertura rueda
13	GAR328			Fixed laser + lighting device (Optional)		Laser fixe + dispositif d'éclairage (Option)	Laser fijo + iluminador (Opción)
14	GAR266T			Truck wheel width measuring gauge (Optional)		Tige mesure largeur roue camions (Option)	Palpador de medida anchura rueda camiones (Opción)
15	GAR214TK			Truck Run-out (Optional)		Run-out camions (Option)	Run-out camiones (Opción)
	VS129491970	16		Completion unit		Groupe d'achèvement	Grupo de acebado
	VS325036	17		Union		Raccord	Enlace
	VS319012	18		Clamp		Collier	Abrazadera
	VS20099	19		Pedal microswitch cabling		Câblage micro-interrupteur pédale	Cableado microinterruptor pedal
	VS511027	20		Sheath		Gaine	Funda
	VS533051	21		Straight union		Raccord droit	Enlace derecho
	VS518292	22		Pedal switch		Interrupteur à pédale	Interruptor de pedal
	VS533054	23		Bushing		Douille	Casquillo
	-	24		Equipment		Dotation	Dotación
	GAR351	25		Locking sleeve + pressure ring		Manchon de blocage + anneau presseur	Manguito de bloqueo + anillo prensador
	GAR122	26		Trucks wheels bearing flange		Bride appui roues camions	Brida apoyo rueda camiones
	GAR114	27		2 cones D. 202-221;281 trucks		2 cônes D. 202-221;281 camions	2 conos D. 202-221;281 camiones

Tab.	Cod.	Pos.	Descrizione	Description	Beschreibung	Description	Descripción
	VS129401060	28		*Trucks width caliper*		*Calibre largeur camions*	*Calibre ancho camiones*
	VS129480020	29		*Trucks calibrator*		*Régleur camions*	*Regulador camiones*
	VS1300A004	30		*Pliers for weights*		*Pince pour poids*	*Pinzas para pesos*

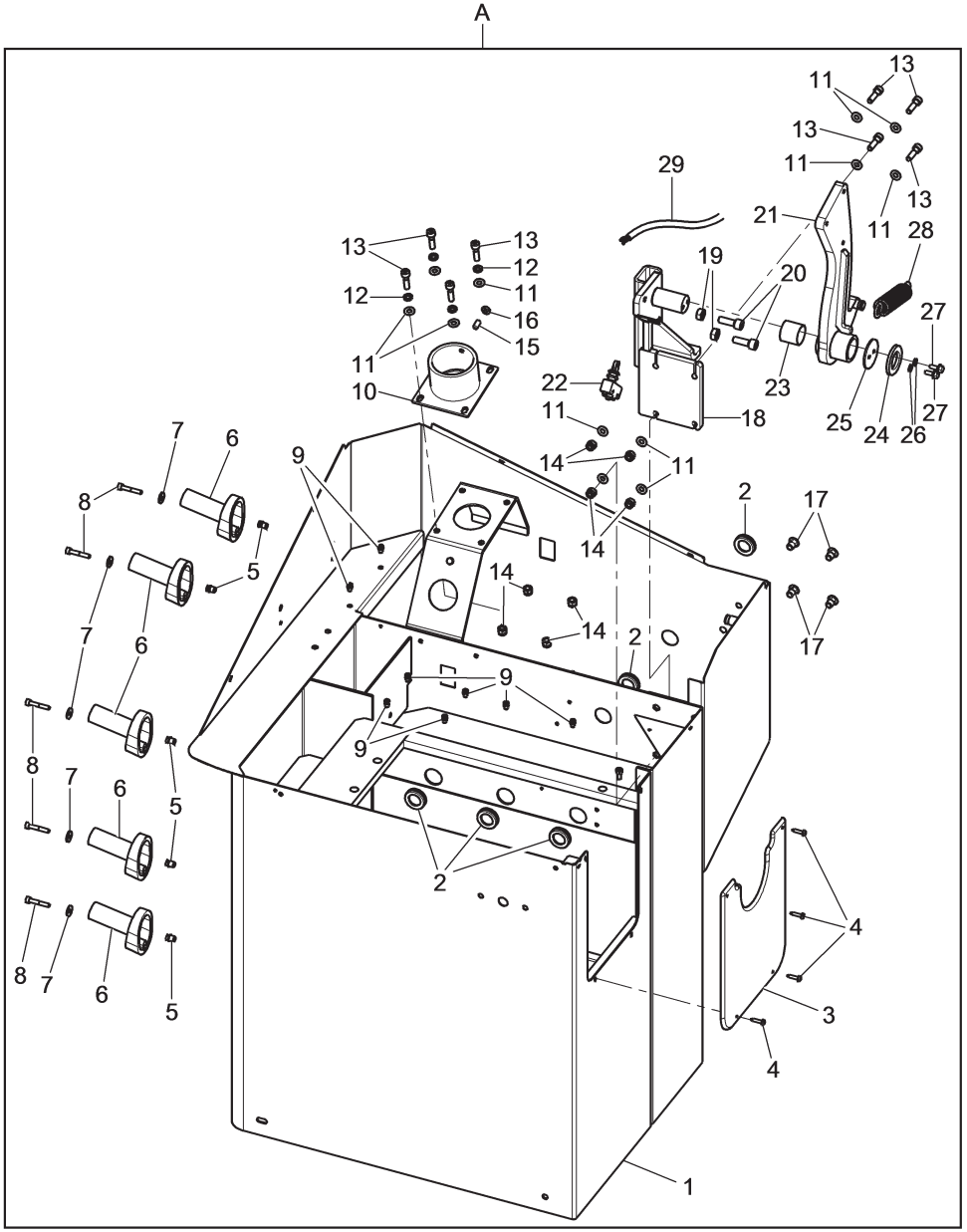

N°	Code	Description	Description	Descripción
1	VS129427561	*Frame assembly*	*Assemblage chassis*	*Ensamblado chasis*
2	VS599144	*Hose clamp*	*Passe-câble*	*Pasacable*
3	VS129427510	*Front carter*	*Carter frontal*	*Cárter frontal*
4	VS220100	*TCB 4,8x22 self-locking screw*	*Vis TCB auto-bloquant 4,8x22*	*Tornillo TCB autoblocante 4,8x22*
5	VS251107	*M6 threaded insert*	*Renfort fileté M6*	*Inserción fileteada M6*
6	VS129311670	*Stake*	*Pieu*	*Barrote*
7	VS237011	*ø6x18 flat washer*	*Rondelle plane ø6x18*	*Arandela plana ø6x18*
8	VS206093	*TCEI M6x35screw*	*Vis TCEI M6x35*	*Tornillo TCEI M6x35*
9	VS251118	*M5 threaded insert*	*Renfort fileté M5*	*Inserción fileteado M5*
10	VS129331820	*Monitor support*	*Support monitor*	*Soporte monitor*
11	VS236006	*8,4 flat washer*	*Rondelle plane 8,4*	*Arandela plana 8,4*
12	VS238006	*8,4 elastic washer*	*Rondelle elastique 8,4*	*Arandela elástica 8,4*
13	VS206040	*TCEI M8x30 screw*	*Vis TCEI M8x30*	*Tornillo TCEI M8x30*
14	VS228011	*M8 self-locking nut*	*Écrou auto-bloquant M8*	*Tuerca autoblocante M8*
15	VS213172	*STEI M8x16 screw*	*Vis STEI M8x16*	*Tornillo STEI M8x16*
16	VS226009	*M8 low nut*	*Écrou bas M8*	*Tuerca baja M8*
17	VS251112	*M8 Threaded insert*	*Renfort fileté M8*	*Inserción fileteado M8*
18	VS129427740	*Wheel cover welded support*	*Support soudé couverture roue*	*Soporte soldado cobertura rueda*
19	VS224011	*M10 middle hexagonal nut*	*Écrou hexagonal moyen M10*	*Tuerca hexagonal medio M10*
20	VS206193	*TCEI M10x30 screw*	*Vis TCEI M10x30*	*Tornillo TCEI M10x30*
21	VS129427760	*Equalizer*	*Balancer*	*Balancín*
22	VSB1141400	*Limit switch*	*Interrupteur de fin de course*	*Interruptor de final de carrera*
23	VS630081	*Self-lubricating bushing*	*Douille auto-lubrifiante*	*Casquillo autolubricante*
24	VS129715700	*Washer*	*Rondelle*	*Arandela*
25	VS129715290	*Washer*	*Rondelle*	*Arandela*
26	VS253015	*6,2x12x0,5 Belleville Washer*	*Ressort godet 6,2x12x0,5*	*Resorte 6,2x12x0,5*
27	VS272019	*TE M6x16 screw*	*Vis TE M6x16*	*Tornillo TE M6x16*
28	VS129427660	*Spring*	*Ressort*	*Resorte*
29	VS20038	*Microswitch cable*	*Câble pour micro-interrupteur*	*Cable para microinterruptor*
A	VS129491590	*Frame unit*	*Groupe chassis*	*Grupo estructura*

LIST OF COMPONENTS
LISTE DES PIECES DETACHEES - LISTA DE PIEZAS

Table N°2 - Rev. 1 | **VS129491590**

FRAME UNIT
GROUPE CHASSIS
GRUPO ESTRUCTURA

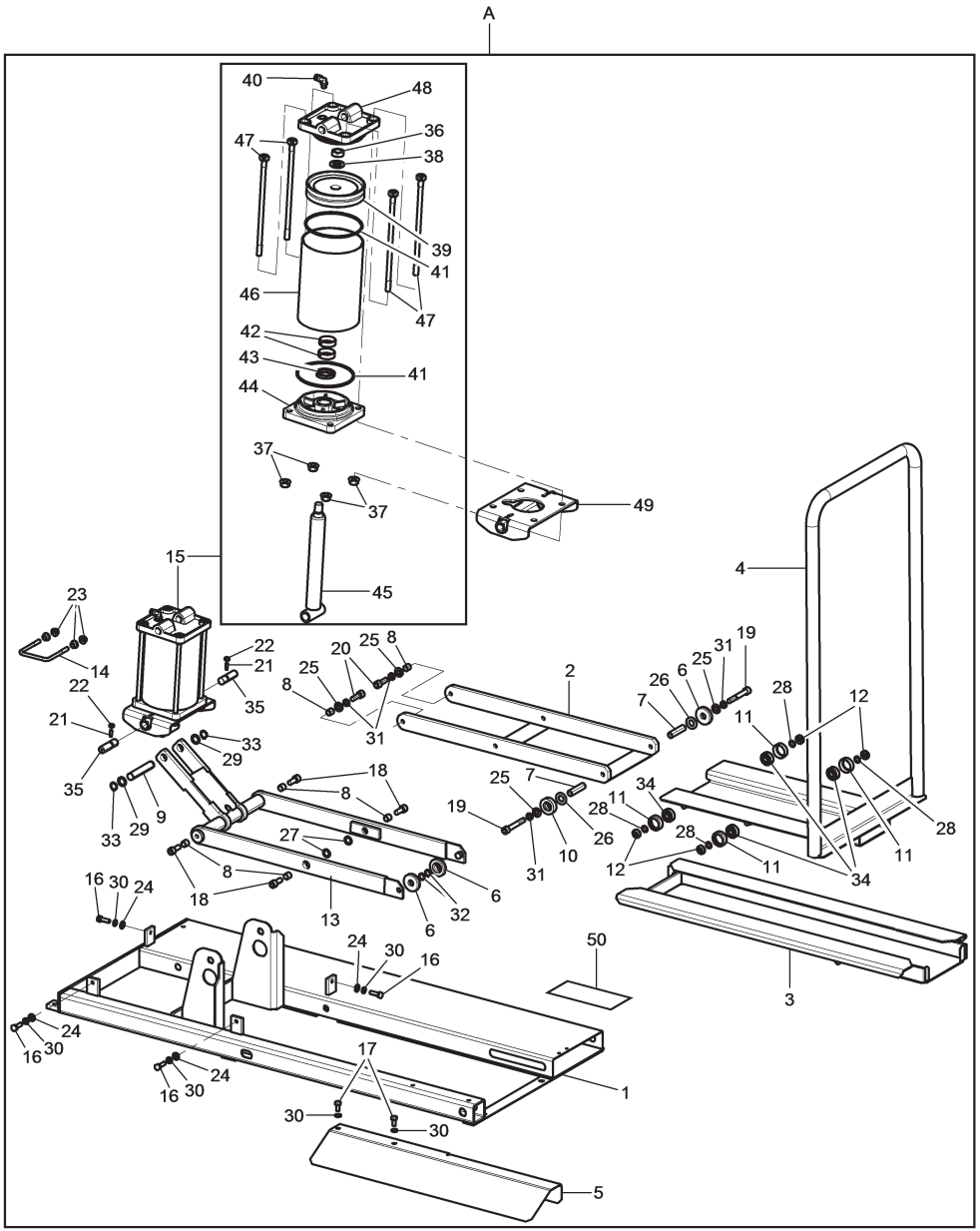

N°	Code	Description	Description	Descripción
1	VS129425073	*Lifting device base unit*	*Ensamblage embase soulèvateur*	*Ensamblado base levantador*
2	VS129425030	*Internal connecting rod assembly*	*Ensamblage bielle intérieure*	*Ensamblado biela interna*
3	VS129425042	*Platform unit*	*Assemblage marchepied*	*Conjunto taburete*
4	VS129425051	*Slide unit*	*Assemblage chariot*	*Ensamblado deslizadora*
5	VS129426340	*Ramp*	*Rampe*	*Rampa*
6	VS129426350	*Roll*	*Rouleau*	*Rodillo*
7	VS129426370	*Spacer*	*Entretoise*	*Distanciador*
8	VS129426380	*Spacer*	*Entretoise*	*Distanciador*
9	VS129426390	*Pin*	*Pivot*	*Perno*
10	VS129426400	*Roll*	*Rouleau*	*Rodillo*
11	VS129426410	*Roll*	*Rouleau*	*Rodillo*
12	VS129426450	*Sliding block*	*Patin*	*Patín*
13	VS129426970	*Connecting rod*	*Bielle*	*Biela*
14	VS129427260	*Level guard*	*Protection levier*	*Protección leva*
15	VS129490980	*125x30x137 pneumatic cylinder*	*Cylindre pneumatique125x30x137*	*Cilindro neumático 125x30x137*
16	VS203038	*TE M8x25 screw*	*Vis TE M8x25*	*Tornillo TE M8x25*
17	VS203172	*TE M8x16 screw*	*Vis TE M8x16*	*Tornillo TE M8x16*
18	VS206058	*TCEI M10x25 screw*	*Vis TCEI M10x25*	*Tornillo TCEI M10x25*
19	VS206182	*TCEI M10x70 screw*	*Vis TCEI M10x70*	*Tornillo TCEI M10x70*
20	VS206193	*TCEI M10x30 screw*	*Vis TCEI M10x30*	*Tornillo TCEI M10x30*
21	VS211020	*STEI M6x20 screw*	*Vis STEI M6x20*	*Tornillo STEI M6x20*
22	VS224007	*M6 middle nut*	*Écrou moyen M6*	*Tuerca media M6*
23	VS228501	*M8 flanged nut*	*Écrou flangé M8*	*Tuerca rebordeado M8*
24	VS236006	*8,4 flat washer*	*Rondelle plane 8,4*	*Arandela plana 8,4*
25	VS236007	*Fe 10,5x21x2 washer*	*Rondelle Fe 10,5x21x2*	*Roseta Fe 10,5x21x2*
26	VS236008	*D.15 washer*	*Rondelle D.15*	*Arandela D. 15*
27	VS237505	*Washer*	*Rondelle*	*Arandela*
28	VS237517	*10x16x0,5 shim adjustment*	*Rasage 10x16x0,5*	*Rasamiento 10x16x0,5*
29	VS237900	*Washer*	*Rondelle*	*Arandela*
30	VS238006	*8,4 elastic washer*	*Rondelle elastique 8,4*	*Arandela elástica 8,4*
31	VS238007	*10,5 elastic washer*	*Rondelle elastique 10,5*	*Arandela elástica 10,5*
32	VS243006	*External seeger 14*	*Anneau de retenue extérieur 14*	*Seeger esterno 14*
33	VS243008	*External seeger 16*	*Anneau de retenue extérieur 16*	*Seeger esterno 16*
34	VS603039	*6200 2Z bearing*	*Roulement 6200 2Z*	*Rodamiento 6200 2Z*
35	VS951510390	*Pin*	*Pivot*	*Perno*
36	VS226018	*M16 low nut*	*Écrou bas M16*	*Tuerca baja M16*
37	VS228502	*M10 flange nut*	*Écrou flangé M10*	*Tuerca rebordeado M10*
38	VS236020	*17 flat washer*	*Rondelle plane 17*	*Arandela plana 17*
39	VS321026	*Piston*	*Piston*	*Pistón*
40	VS325117	*Union*	*Raccord*	*Enlace*
41	VS401159	*OR*	*OR*	*OR*
42	VS410008	*Guide ring*	*Anneau de guide*	*Anillo de guía*
43	VS416501	*NSW gasket*	*Joint NSW*	*Junta NSW*
44	VSB3205000	*Front flange*	*Bride antérieur*	*Brida anteriore*

LIST OF COMPONENTS
LISTE DES PIECES DETACHEES - LISTA DE PIEZAS

Table N°3 - Rev. 2 | **VS129490081**

FRAME LIFTING DEVICE UNIT
GROUPE SOULÈVATEUR CHÂSSIS
GRUPO LEVANTADOR ESTRUCTURA

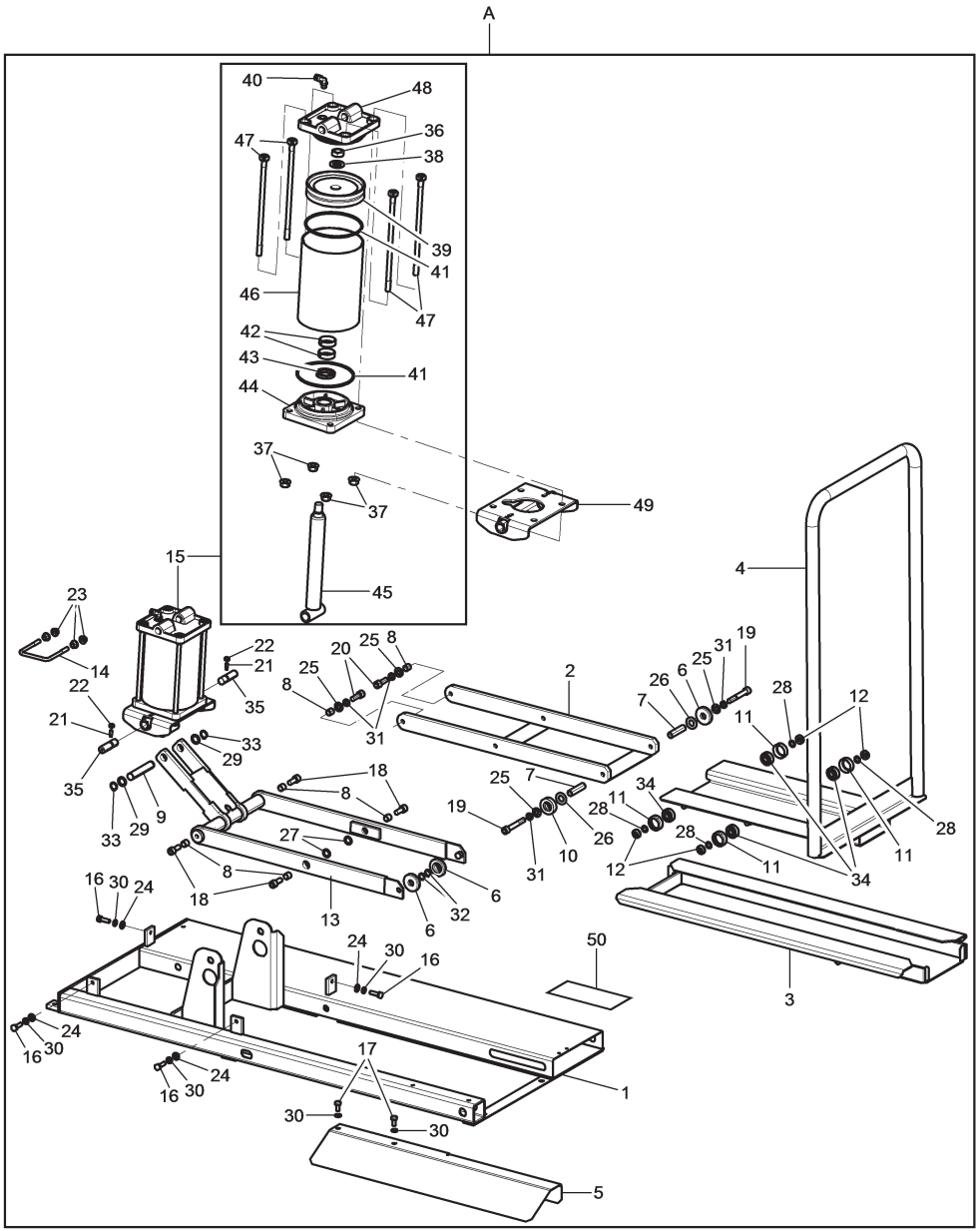

N°	Code	Description	Description	Descripción
45	VS129426920	*D.30 rod*	*Tige D.30*	*Vástago D.30*
46	VS129426890	*Cylinder barrel*	*Gaine cylindre*	*Caño cilindro*
47	VS129426900	*M10 tie rod assembly*	*Assemblage tirant M10*	*Conjunto tirante M10*
48	VS710010060	*Rear flange*	*Bride postérieur*	*Brida posterior*
49	VS129426850	*Piston flange*	*Bride piston*	*Brida pistón*
50	VS999916980	*200 Kg capacity plate*	*Plaquette capacité 200 Kg*	*Placa capacidad 200 Kg*
A	VS129490081	*Frame lifting device unit*	*Groupe soulèvateur châssis*	*Grupo levantador estructura*

LIST OF COMPONENTS
LISTE DES PIECES DETACHEES - LISTA DE PIEZAS

Table N°3 - Rev. 2 | **VS129490081**

FRAME LIFTING DEVICE UNIT
GROUPE SOULÈVATEUR CHÂSSIS
GRUPO LEVANTADOR ESTRUCTURA

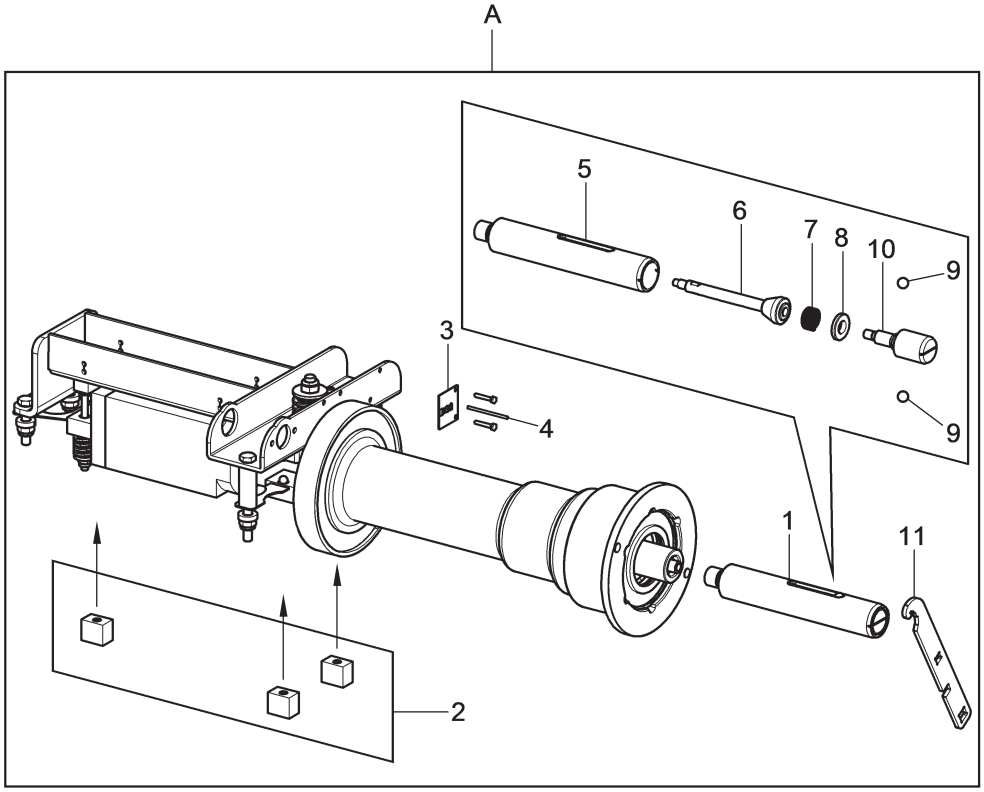

N°	Code	Description	Description	Descripción
1	VS129492060	*Terminal pin mounting*	*Montage pivot terminal*	*Montaje perno terminal*
2	VS15128	*3 Piezo kit*	*Kit 3 piézo*	*Kit 3 piezo*
3	VS16362	*Encoder board*	*Carte encoder*	*Tarjeta encoder*
4	VS15018	*Board cable*	*Câble pour carte*	*Cable para tarjeta*
5	VS129428790	*Terminal pin*	*Pivot terminal*	*Perno terminal*
6	VS129428920	*Ball rod*	*Tige pour sphères*	*Vástago para esféras*
7	VS950001690	*Spring*	*Ressort*	*Resorte*
8	VS129311520	*Spring presser*	*Presse-ressort*	*Prensa-resorte*
9	VS699033	*D.12 ball*	*Sphére D.12*	*Esfera D.12*
10	VS129428930	*Ball guide pin*	*Pivot guide sphères*	*Perno guia esferas*
11	VS129722840	*Wrench for pneumatic shaft kit assembly*	*Clé montage kit arbre pneumatique*	*Llave montaje kit árbol neumático*
A	VS129491790	*Pneumatic rotary unit*	*Groupe rotatif pneumatique*	*Grupo giratorio neumático*

LIST OF COMPONENTS
LISTE DES PIECES DETACHEES - LISTA DE PIEZAS

Table N°4 - Rev. 1 | **VS129491790**

PNEUMATIC ROTARY UNIT
GROUPE ROTATIF PNEUMATIQUE
GRUPO GIRATORIO NEUMÁTICO

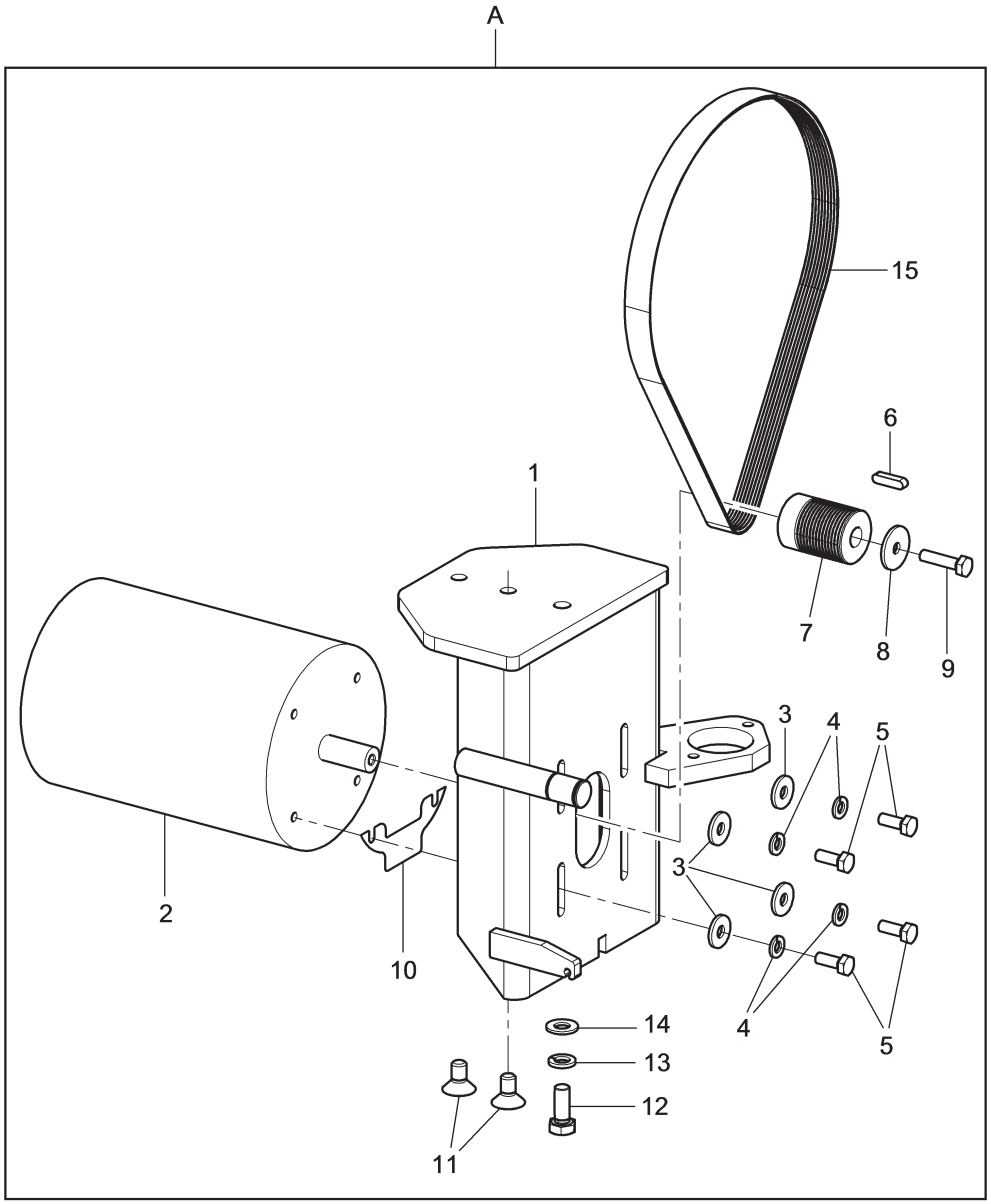

N°	Code	Description	Description	Descripción
1	VS129428600	*Motor support assembly*	*Assemblage support moteur*	*Ensamblado soporte motor*
2	VS900003750	*Motor*	*Moteur*	*Motor*
3	VS237011	*ø6x18 flat washer*	*Rondelle plane ø6x18*	*Arandela plana ø6x18*
4	VS238004	*6,4 elastic washer*	*Rondelle elastique 6,4*	*Arandela elástica 6,4*
5	VS203019	*TE M6x16 screw*	*Vis TE M6x16*	*Tornillo TE M6x16*
6	VS231021	*Tongue*	*Languette*	*Lengüeta*
7	VS129411211	*Pulley*	*Poulie*	*Polea*
8	VS237046	*6x24x2 flat washer*	*Rondelle plane 6x24x2*	*Arandela plana 6x24x2*
9	VS203127	*TE M6x25 screw*	*Vis TE M6x25*	*Tornillo TE M6x25*
10	VS129426570	*0,3 mm thickness*	*Épaisseur 0,3 mm*	*Espesor 0,3 mm*
11	VS209172	*TSPEI M8x16 screw*	*Vis TSPEI M8x16*	*Tornillo TSPEI M8x16*
12	VS203035	*TE M8x20 screw*	*Vis TE M8x20*	*Tornillo TE M8x20*
13	VS238006	*8,4 elastic washer*	*Rondelle elastique 8,4*	*Arandela elástica 8,4*
14	VS236006	*8,4 flat washer*	*Rondelle plane 8,4*	*Arandela plana 8,4*
15	VS412133	*Belt*	*Courroie*	*Cinta*
16	VS129426560	*0,2 mm thickness*	*Épaisseur 0,2 mm*	*Espesor 0,2 mm*
A	VS129491770	*Trucks motor unit*	*Groupe moteur camions*	*Grupo motor camiones*

LIST OF COMPONENTS
LISTE DES PIECES DETACHEES - LISTA DE PIEZAS

Table N°5 - Rev. 1 | **VS129491770**

TRUCKS MOTOR UNIT
GROUPE MOTEUR CAMIONS
GRUPO MOTOR CAMIONES

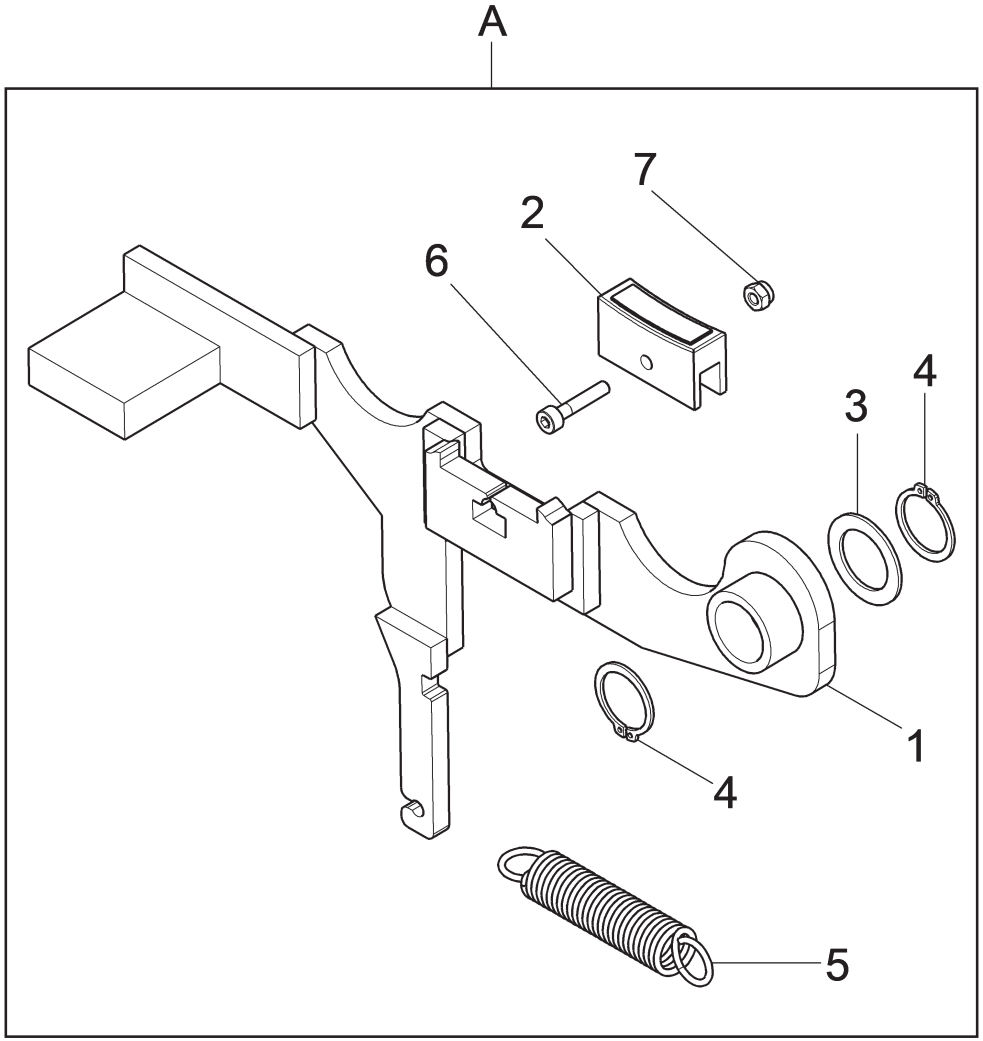

N°	Code	Description	Description	Descripción
1	VS129330431	*Brake lever*	*Levier frein*	*Palanca freno*
2	VS129612180	*Plug nut*	*Pastille*	*Pastilla*
3	VS237519	*30x42x0,5 washer*	*Rondelle 15x22x1*	*Arandela 15x22x1*
4	VS243007	*External seeger 15*	*Anneau de retenue extérieur 15*	*Seeger esterno 15*
5	VS129717310	*Spring*	*Ressort*	*Resorte*
6	VS206319	*TCEI M3x16 screw*	*Vis TCEI M3x16*	*Tornillo TCEI M3x16*
7	VS228037	*M3 low self-locking nut*	*Écrou auto-bloquant bas M3*	*Tuerca autoblocante bajo M3*
A	VS129390291	*Brake unit*	*Groupe frein*	*Grupo freno*

LIST OF COMPONENTS
LISTE DES PIECES DETACHEES - LISTA DE PIEZAS

Table N°6 - Rev. 1 | **VS129390291**

BRAKE UNIT
GROUPE FREIN
GRUPO FRENO

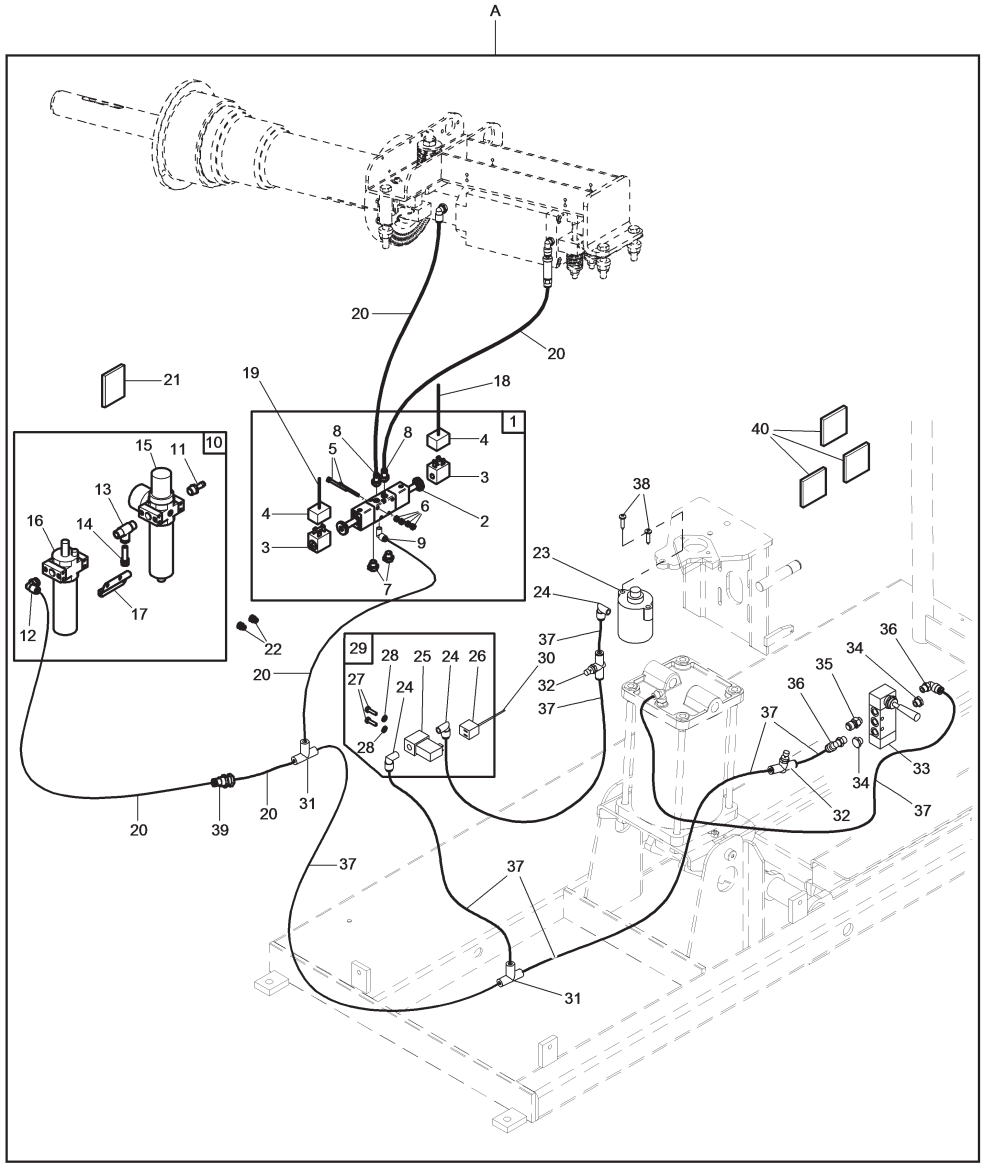

N°	Code	Description	Description	Descripción
1	VS129398041	*Solenoid valve unit*	*Groupe électrovanne*	*Grupo electroválvula*
2	VS322063	*Solenoid valve*	*Electrovanne*	*Electroválvula*
3	VS322064	*Coil*	*Bobine*	*Bobina*
4	VS322065	*Connector*	*Connecteur*	*Conector*
5	VS216234	*TC M4x40 screw*	*Vis TC M4x40*	*Tornillo TC M4x40*
6	VS222003	*M4 high hexagonal nut*	*Écrou hexagonal haut M4*	*Tuerca hexagonal alta M4*
7	VS399230	*Silencer*	*Silencieux*	*Silenciador*
8	VS325111	*6-1/8' straight union*	*Raccord droit 6-1/8'*	*Enlace derecho 6-1/8'*
9	VS325123	*6 1/8" L union*	*Raccord à L 6 1/8"*	*Enlace a L 6 1/8"*
10	VS129398053	*1/4 filter assembly*	*Montage filtre 1/4*	*Montaje filtro 1/4*
11	VS303015	*M 1/4-7 rapid coupling*	*Embrayage mâle M 1/4"-7*	*Empalme macho M 1/4-7*
12	VS325117	*Union*	*Raccord*	*Enlace*
13	VS325148	*T middle union*	*Raccord intérmediaire T*	*Conector intermedio T*
14	VS325151	*Cap*	*Bouchon*	*Tapa*
15	VS399319	*Filter unit*	*Groupe filtre*	*Grupo filtro*
16	VS399320	*Lubricator filter unit*	*Groupe filtre graisseur*	*Grupo filtro lubrificador*
17	VS770012590	*Assembly plate*	*Tôle de montage*	*Chapa de montaje*
18	VS15205	*Solenoid valve cable*	*Câble pour électrovanne*	*Cable para electroválvula*
19	VS15449	*Solenoid valve cable*	*Câble pour électrovanne*	*Cable para electroválvula*
20	VS317006	*6x4 black rilsan pipe L=2000*	*Tuyau rilsan 6x4 noir L=2000*	*Tubo rilsan 6x4 negro L=2000*
21	VS599090	*Adhesive support*	*Support adhésif*	*Soporte adésivo*
22	VS251113	*Threaded insert*	*Renfort fileté*	*Inserción fileteada*
23	VS058098011	*Cylinder*	*Cylindre*	*Cilindro*
24	VS325123	*6 1/8" L union*	*Raccord à L 6 1/8"*	*Enlace a L 6 1/8"*
25	VS322044	*Solenoid valve*	*Electrovanne*	*Electroválvula*
26	VS322022	*Connector*	*Connecteur*	*Conector*
27	VS203167	*TE M4x10 screw*	*Vis TE M4x10*	*Tornillo TE M4x10*
28	VS236025	*D. 4,3x9x0,8 washer*	*Rondelle d. 4,3x9x0,8*	*Roseta d. 4,3x9x0,8*
29	VS129398070	*Solenoid valve assembly*	*Montage électrovanne*	*Montaje electroválvula*
30	VS15450	*Solenoid valve cable*	*Câble pour électrovanne*	*Cable para electroválvula*
31	VS325036	*Union*	*Raccord*	*Enlace*
32	VS399275	*Flow regulator*	*Regulateur de débit*	*Regulación de flujo*
33	VS309130	*Distributor*	*Distributeur*	*Distribuidor*
34	VS311001	*Cap*	*Bouchon*	*Tapa*
35	VS399264	*1/8" adjustable silencer*	*Silencieux régable 1/8"*	*Silenciador regulable 1/8"*
36	VS325108	*Union*	*Raccord*	*Enlace*
37	VS317006	*6x4 black rilsan pipe*	*Tuyau rilsan 6x4 noir*	*Tubo rilsan 6x4 negro*
38	VS220084	*4,2x22 TCB screw*	*Vis TCB4,2x22*	*Tornillo TCB 4,2x22*
39	VS325056	*Plate-pass union*	*Raccord passe-tôle*	*Enlace pasachapa*
40	VS599095	*Clamp*	*Collier*	*Abrazadera*
A	VS129391752+ VS129390311	*Pneumatic system*	*Système pneumatique*	*Sistema neumático*

LIST OF COMPONENTS
LISTE DES PIECES DETACHEES - LISTA DE PIEZAS

Table N°7 - Rev. 2 | **VS129391752 + VS129390311**

PNEUMATIC SYSTEM
SYSTÈME PNEUMATIQUE
SISTEMA NEUMÁTICO

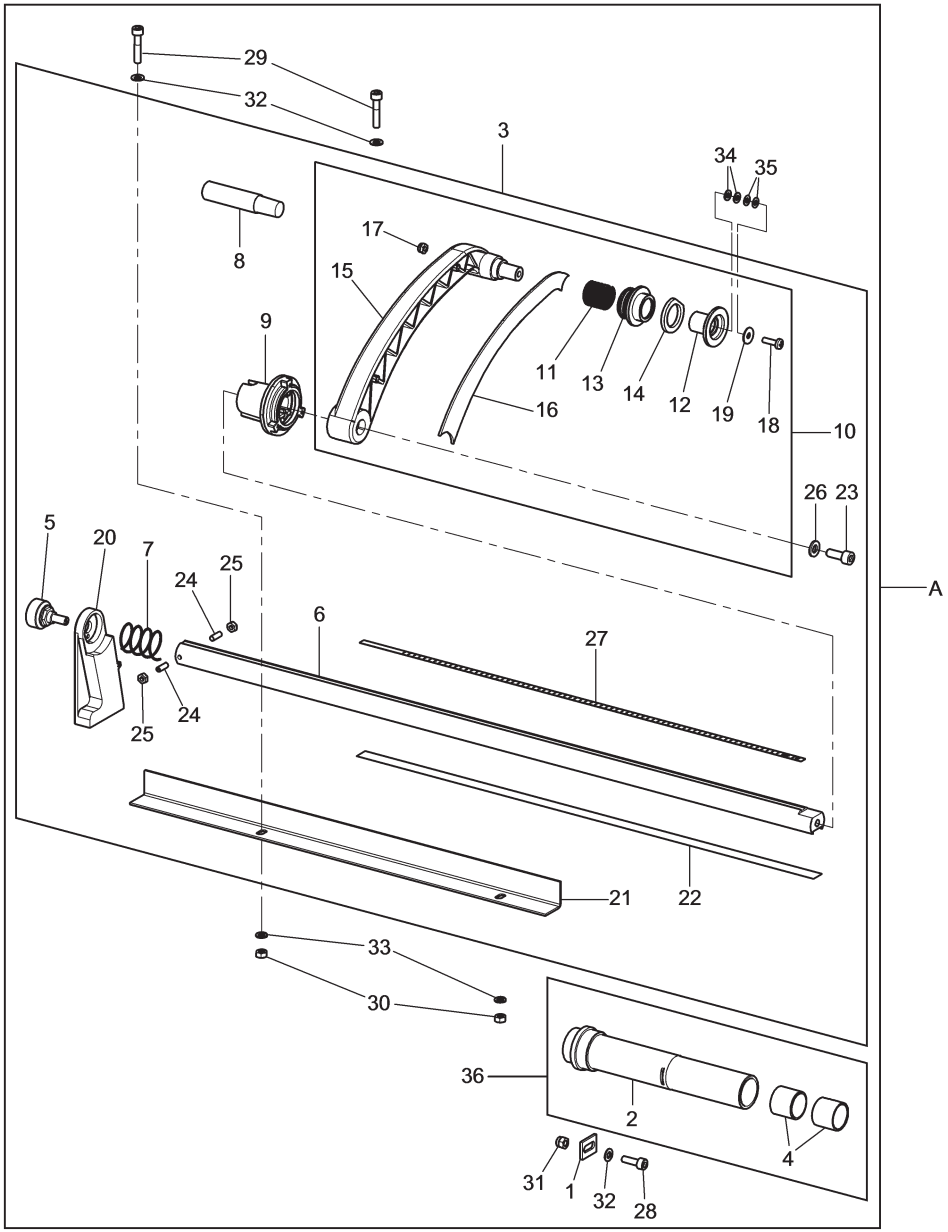

N°	Code	Description	Description	Descripción
1	VS129311700	*Tester fixing plate*	*Plaquette fixage mesureur*	*Placa fijado medidor*
2	VS129426690	*Support*	*Support*	*Soporte*
3	VS17628	*26" car caliper*	*Calibre auto 26"*	*Calibre automóvil 26"*
4	VS129716640	*Bushing*	*Douille*	*Casquillo*
5	VS15019	*Potentiometer*	*Potentiomètre*	*Potenciómetro*
6	VS15166	*Rod*	*Tige*	*Asta*
7	VS15170	*Spring*	*Ressort*	*Resorte*
8	VS15182	*Support*	*Support*	*Soporte*
9	VS15468	*Encoder board with bush*	*Carte encoder avec douille*	*Tarjeta encoder con casquillo*
10	VS16714	*Arm kit for 26" automatic tester*	*Kit bras pour calibre automatique 26"*	*Kit brazo para calibre automático*
11	VS14785	*Spring*	*Ressort*	*Resorte*
12	VS129717480	*Roller*	*Rouleau*	*Rodillo*
13	VS14790	*Bushing*	*Douille*	*Casquillo*
14	VS129717490	*Disc*	*Disque*	*Disco*
15	VS16395	*Arm*	*Bras*	*Brazo*
16	VS16396	*Cover*	*Couvercle*	*Tapa*
17	VS228036	*M4 low self-locking nut*	*Écrou auto-bloquant bas M4*	*Tuerca autoblocante bajo M4*
18	VS270158	*TCB M4x14 screw*	*Vis TCB M4x14*	*Tornillo TCB M4x14*
19	VS129717500	*Split washer*	*Rondelle fendue*	*Arandela cizallada*
20	VS17125	*Counter weight*	*Contre-poids*	*Contrapeso*
21	VS17358	*Counter weight guide*	*Guide pour contre-poids*	*Guía para contrapeso*
22	VS17582	*Line*	*Ligne*	*Línea*
23	VS206018	*TCEI M6x16 screw*	*Vis TCEI M6x16*	*Tornillo TCEI M6x16*
24	VS213159	*STEI M4x12 screw*	*Vis STEI M4x12*	*Tornillo STEI M4x12*
25	VS224003	*M4 middle nut*	*Écrou moyen M4*	*Tuerca media M4*
26	VS236004	*6,4 flat washer*	*Rondelle plane 6,4*	*Arandela plana 6,4*
27	VS129614790	*Graduated rod*	*Tige graduée*	*Asta graduada*
28	VS206146	*TCEI M5x16 screw*	*Vis TCEI M5x16*	*Tornillo TCEI M5x16*
29	VS206209	*TCEI M5x25 screw*	*Vis TCEI M5x25*	*Tornillo TCEI M5x25*
30	VS226005	*M5 low hexagonal nut*	*Écrou hexagonal bas M5*	*Tuerca hexagonal baja M5*
31	VS228009	*M5 self-locking nut*	*Écrou auto-bloquant M5*	*Tuerca autoblocante M5*
32	VS236026	*5,3 washer*	*Rondelle 5,3*	*Arandela 5,3*
33	VS238026	*Elastic washer*	*Rondelle élastique*	*Arandela elástica*
34	VS237581	*Thickness washer*	*Rondelle d'épaisseur*	*Arandela de espesor*
35	VS237582	*Thickness washer*	*Rondelle d'épaisseur*	*Arandela de espesor*
36	VS129492270	*Caliper support unit*	*Groupe support calibre*	*Grupo soporte calibre*
A	VS129490152	*Distance measurin unit*	*Groupe mesure distance*	*Grupo medición distancia*

LIST OF COMPONENTS
LISTE DES PIECES DETACHEES - LISTA DE PIEZAS

Table N°8 - Rev. 3 | **VS129490152**

DISTANCE MEASURIN UNIT
GROUPE MESURE DISTANCE
GRUPO MEDICIÓN DISTANCIA

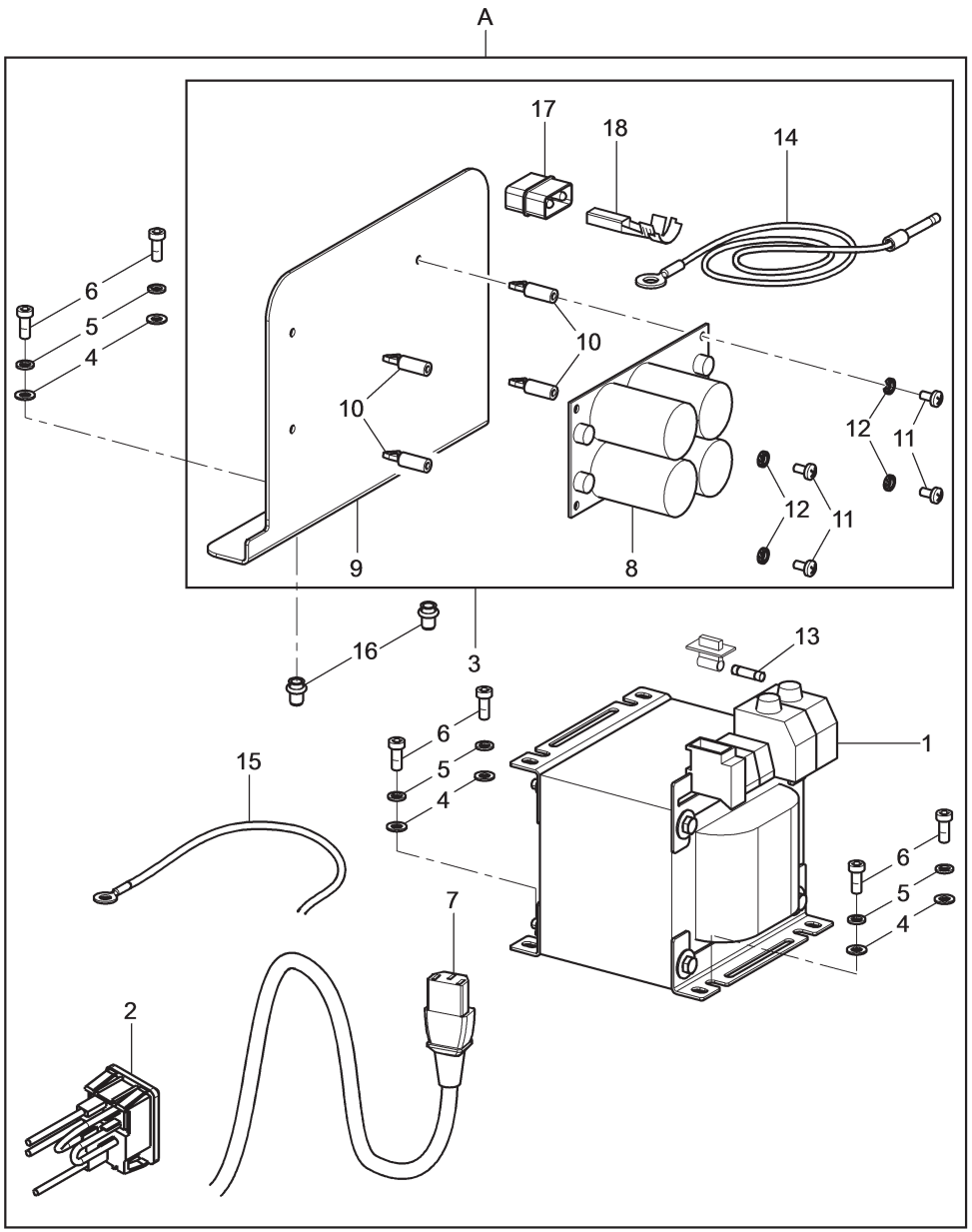

N°	Code	Description	Description	Descripción
1	VS528062	*600VA transformer*	*Transformateur 600VA*	*Transformador 600VA*
2	VS17395	*Wired switch + cable*	*Interrupteur câblé + câble*	*Interruptor cableado + cable*
3	VS19673B	*Power card kit*	*Kit carte puissance*	*Kit tarjeta potencia*
4	VS236026	*5,3 washer*	*Rondelle 5,3*	*Arandela 5,3*
5	VS238026	*Elastic washer*	*Rondelle élastique*	*Arandela elástica*
6	VS206007	*TCEI M5x14 screw*	*Vis TCEI M5x14*	*Tornillo TCEI M5x14*
7	VS19067	*Power cable*	*Câble alimentation*	*Cable alimentación*
8	VS19594	*Power card*	*Carte puissance*	*Ficha potencia*
9	VS129720660	*Power card support*	*Support carte puissance*	*Soporte tarjeta potencia*
10	VSN517077700	*Card fastener part*	*Elément fixage carte*	*Elemento fijado tarjeta*
11	VS270228	*TCB M4x8 screw*	*Vis TCB M4x8*	*Tornillo TCB M4x8*
12	VS239018	*4,3 toothed washer*	*Rondelle dentée 4,3*	*Roseta dentada 4,3*
13	VS507113	*Fuse*	*Fusible*	*Fusible*
14	VS20128	*Cable from transformer to power board*	*Câble de transformateur à carte de puissance*	*Cable de transformador a tarjeta de potencia*
15	VS129311560	*Ground cable*	*Erdungskabel*	*Cable de tierra*
16	VS251118	*M5 threaded insert*	*Renfort fileté M5*	*Inserción fileteado M5*
17	VS17114	*Connector*	*Verbinder*	*Conector*
18	VS17115	*Contactor for connector*	*Contacteur pour connecteur*	*Contactor para conector*
A	VS129492120	*Balancing machine power system unit*	*Groupe installation puissance équilibreuse*	*Grupo instalación potencia equilibradora*

LIST OF COMPONENTS
LISTE DES PIECES DETACHEES - LISTA DE PIEZAS

Table N°9 - Rev. 2 | **VS129492120**

BALANCING MACHINE POWER SYSTEM UNIT
GROUPE INSTALLATION PUISSANCE ÉQUILIBREUSE
GRUPO INSTALACIÓN POTENCIA EQUILIBRADORA

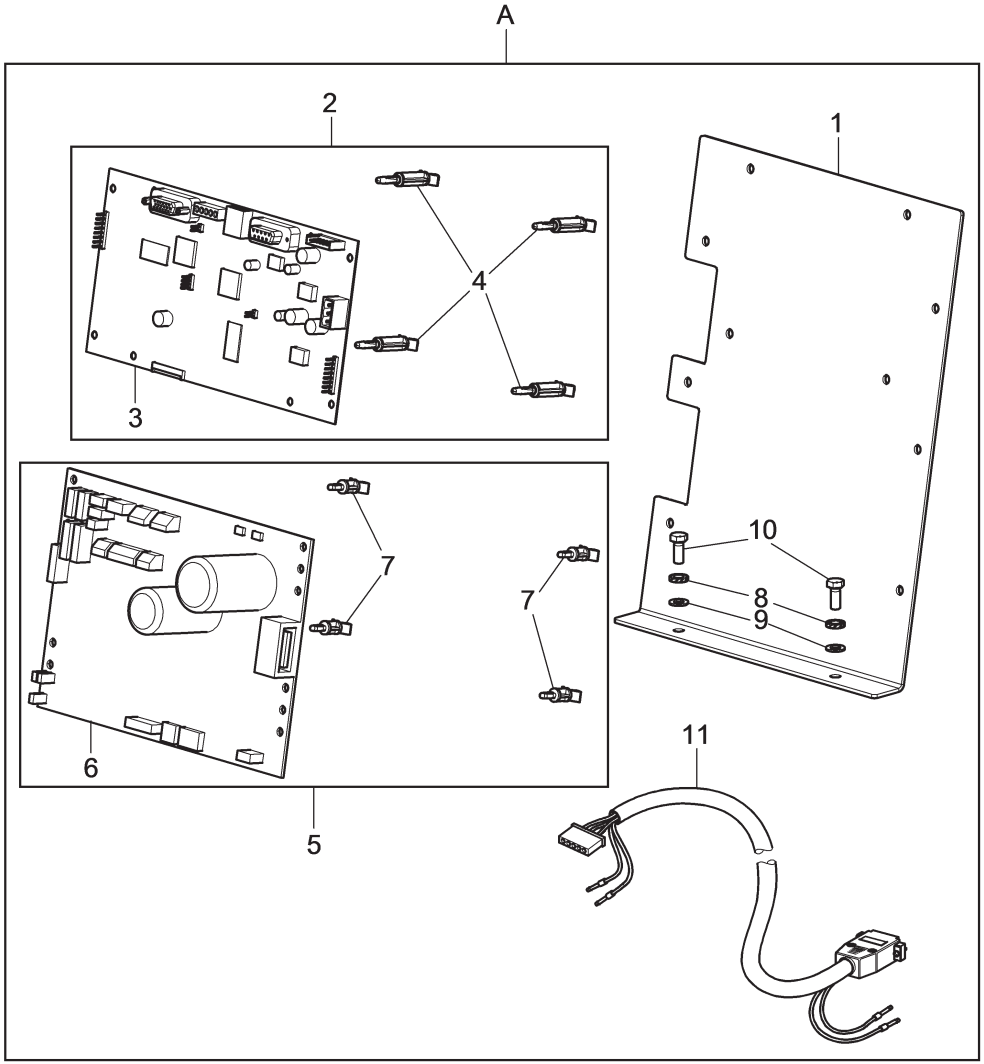

N°	Code	Description	Description	Descripción
1	VS129427310	*Electronic cards support*	*Support cartes électroniques*	*Soporte tarjetas electrónicas*
2	VS19685	*Monitor board kit*	*Kit carte monitor*	*Kit tarjeta monitor*
3	VS18327C	*Monitor board*	*Carte monitor*	*Tarjeta monitor*
4	VS569064	*Spacer*	*Entretoise*	*Distanciador*
5	VS19741	*Board kit*	*Kit carte*	*Kit tarjeta*
6	VS19518	*200W Board*	*Carte 200W*	*Tarjeta 200W*
7	VS569064	*Spacer*	*Entretoise*	*Distanciador*
8	VS239017	*Fe A5 washer*	*Rondelle Fe A5*	*Roseta Fe A5*
9	VS236026	*5,3 washer*	*Rondelle 5,3*	*Arandela 5,3*
10	VS203207	*TE M5x12 screw*	*Vis TE M5x12*	*Tornillo TE M5x12*
11	VS19616	*Power cable*	*Câble alimentation*	*Cable alimentación*
A	VS129491300	*Electronics unit*	*Groupe électronique*	*Grupo electrónica*

LIST OF COMPONENTS
LISTE DES PIECES DETACHEES - LISTA DE PIEZAS

Table N°10 - Rev. 1 | **VS129491300**

ELECTRONICS UNIT
GROUPE ÉLECTRONIQUE
GRUPO ELECTRÓNICA

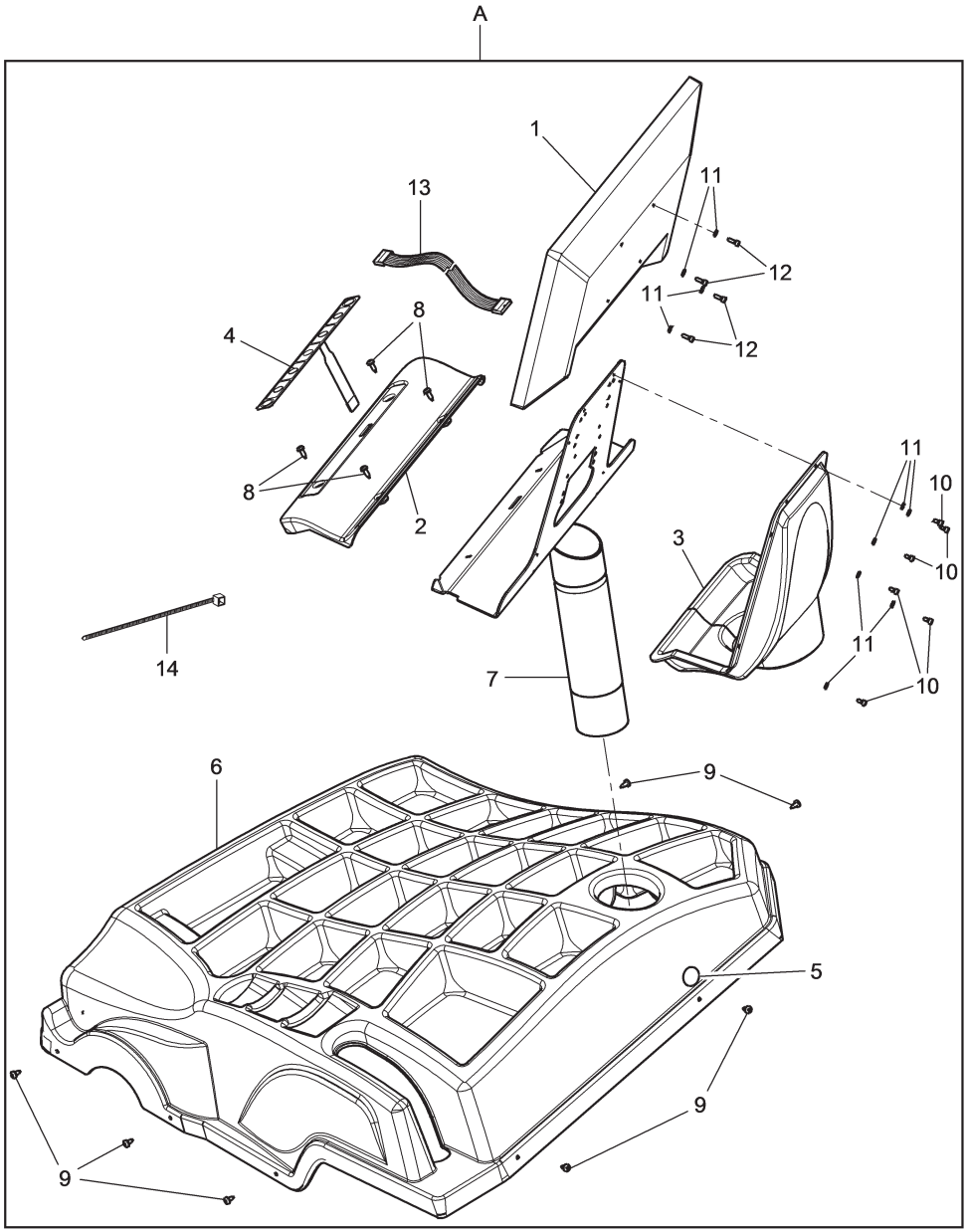

N°	Code	Description	Description	Descripción
1	VS19706	*19" monitor*	*Monitor 19"*	*Monitor 19"*
2	VS129332260	*Keyboard guard*	*Carter clavier*	*Cárter teclado*
3	VS129715110	*19" monitor guard*	*Carter monitor 19"*	*Cárter monitor 19"*
4	VS17987	*Keyboard*	*Clavier*	*Teclado*
5	VS413208	*Plastic plug*	*Bouchon en plastique*	*Tapa en plástico*
6	VS129332270	*Board*	*Planche*	*Tablero*
7	VS129615690	*19" monitor support*	*Support monitor 19"*	*Soporte monitor 19"*
8	VS220097	*4,8x16 TCB screw*	*Vis TCB4,8x16*	*Tornillo TCB 4,8x16*
9	VS220020	*4,8x12 TCB screw*	*Vis TCB 4,8x12*	*Tornillo TCB 4,8x12*
10	VS206123	*TCEI M4x8 screw*	*Vis TCEI M4x8*	*Tornillo TCEI M4x8*
11	VS237009	*Shearing flat washer*	*Rondelle plane tronçonneuse*	*Arandela plana cizalla*
12	VS206159	*TCEI M4x12 screw*	*Vis TCEI M4x12*	*Tornillo TCEI M4x12*
13	VS19782	*Keyboard harness*	*Câblage clavier*	*Cableado teclado*
14	VS599002	*Collar*	*Collier*	*Collar*
A	VS129491620	*Board unit*	*Groupe planche*	*Grupo tablero*

LIST OF COMPONENTS
LISTE DES PIECES DETACHEES - LISTA DE PIEZAS

Table N°11 - Rev. 2 | **VS129491620**

BOARD UNIT
GROUPE PLANCHE
GRUPO TABLERO

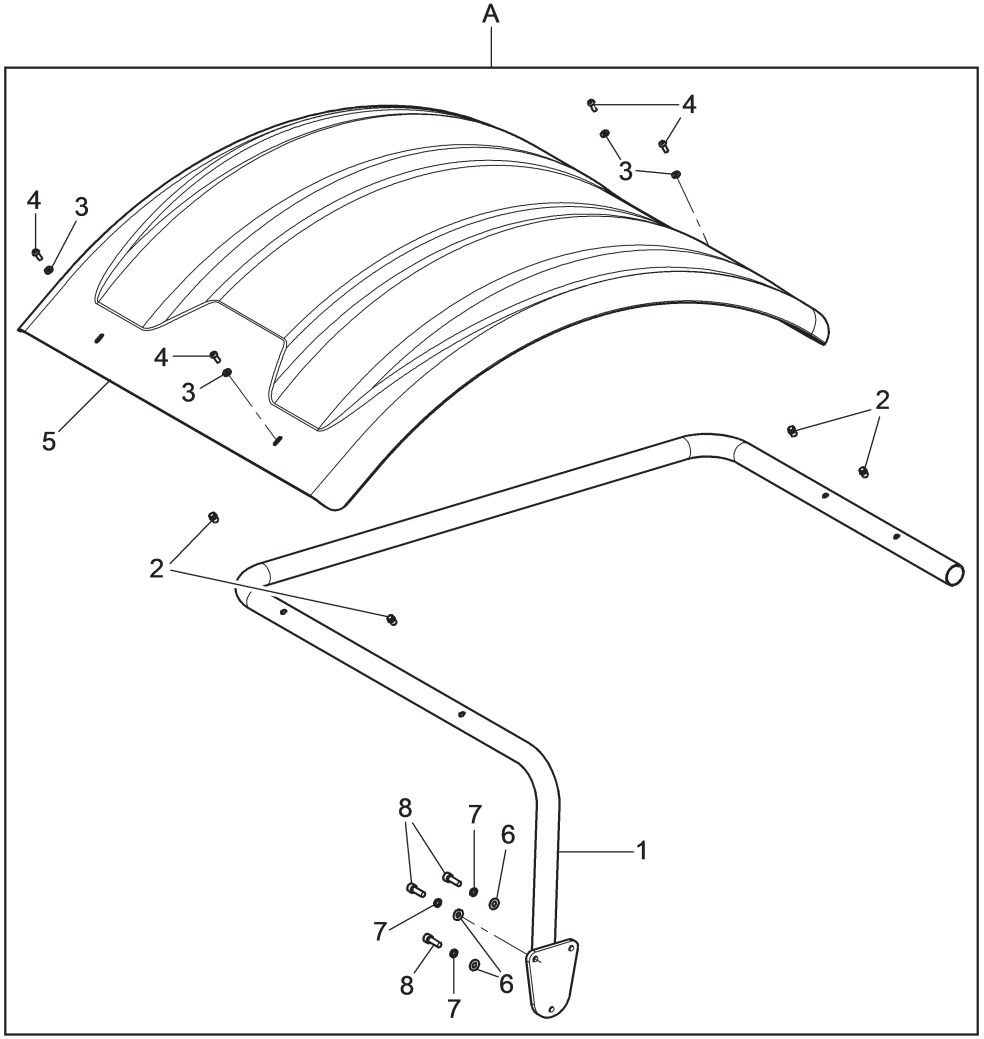

N°	Code	Description	Description	Descripción
1	VS129427790	*Wheel cover*	*Couverture roue*	*Cobertura rueda*
2	VSB5504000	*M6 threaded insert*	*Renfort fileté M6*	*Inserción fileteado M6*
3	VS236003	*6,4 Washer*	*Rondelle 6,4*	*Arandela 6,4*
4	VS266018	*TBEI M6x16 screw*	*Vis TBEI M6x16*	*Tornillo TBEI M6x16*
5	VS129427350	*Thermoformed wheel cover*	*Couverture roue thermoformée*	*Termoformado cobertura rueda*
6	VS236006	*8,4 flat washer*	*Rondelle plane 8,4*	*Arandela plana 8,4*
7	VS238044	*Elastic washer*	*Rondelle elastique*	*Arandela elástica*
8	VS206038	*TCEI M8x25 screw*	*Vis TCEI M8x25*	*Tornillo TCEI M8x25*
A	VS129491640	*Wheel cover unit*	*Groupe couverture roue*	*Grupo cobertura rueda*

LIST OF COMPONENTS
LISTE DES PIECES DETACHEES - LISTA DE PIEZAS

Table N°12 - Rev. 1 | **VS129491640**

WHEEL COVER UNIT
GROUPE COUVERTURE ROUE
GRUPO COBERTURA RUEDA

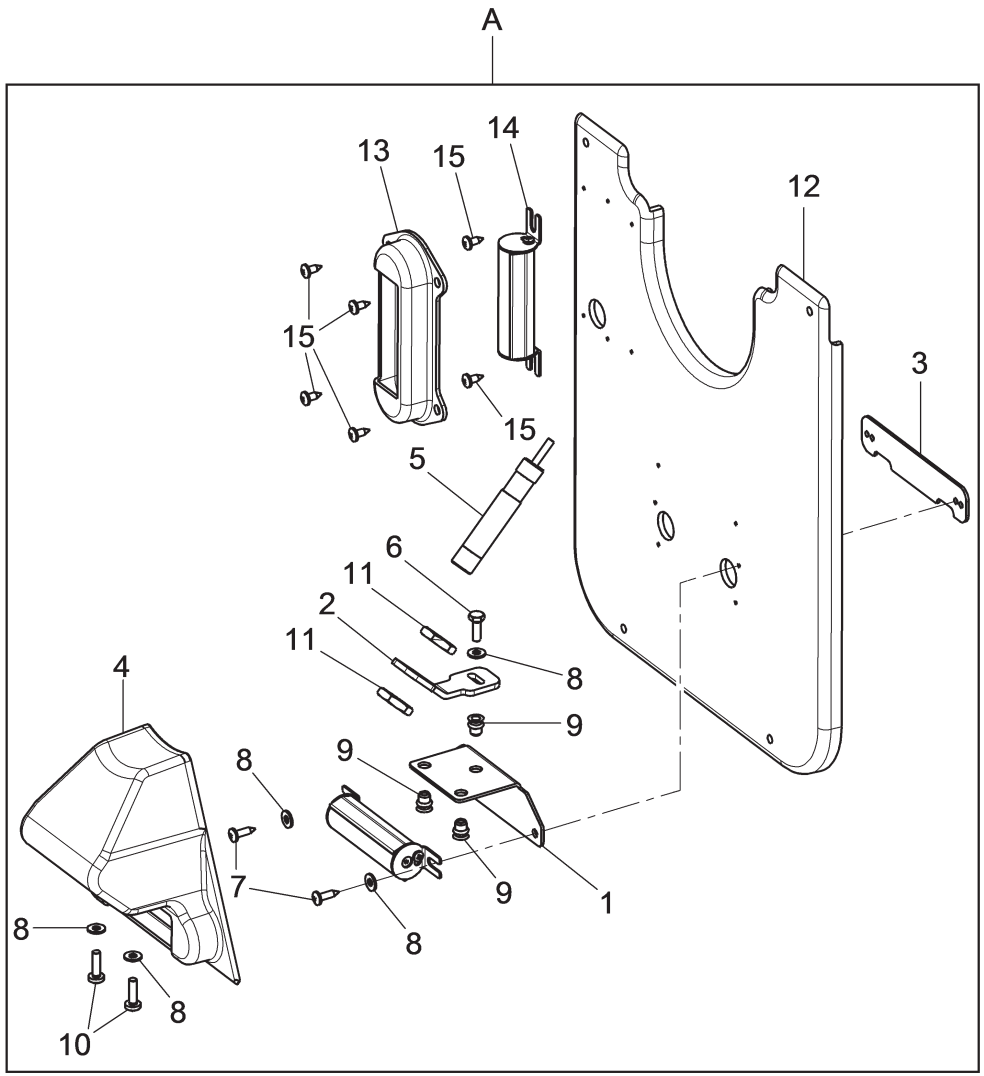

N°	Code	Description	Description	Descripción
1	VS129719830	*Plate*	*Tôle*	*Chapa*
2	VS129720110	*Plate*	*Tôle*	*Chapa*
3	VS129720420	*Plate*	*Tôle*	*Chapa*
4	VS129721080	*Guard for laser*	*Carter pour laser*	*Cárter para laser*
5	VS19884	*Laser*	*Laser*	*Laser*
6	VS203160	*TE M4x12 screw*	*Vis TE M4x12*	*Tornillo TE M4x12*
7	VS220014	*3,5x13 TCB screw*	*Vis TCB 3,5x13*	*Tornillo TCB 3,5x13*
8	VS237009	*Shearing flat washer*	*Rondelle plane tronçonneuse*	*Arandela plana cizalla*
9	VS251117	*Threaded insert*	*Renfort fileté*	*Inserción fileteada*
10	VS270158	*TCB M4x14 screw*	*Vis TCB M4x14*	*Tornillo TCB M4x14*
11	VS299201	*M12 nut*	*Écrou M12*	*Tuerca M12*
12	VS129718570	*Lighting device protection guard*	*Carter protection dispositif d'éclairage*	*Cárter protección iluminador*
13	VS129715590	*Lateral guard*	*Carter lateral*	*Cárter lateral*
14	VS19888	*Lighting device*	*Dispositif d'éclairage*	*Iluminador*
15	VS220120	*TCB screw 3,5x9,5*	*Vis TCB 3,5x9,5*	*Tornillo TCB 3,5x9,5*
A	GAR328	*Fixed laser + lighting device*	*Laser fixe + dispositif d'éclairage*	*Laser fijo + iluminador*

LIST OF COMPONENTS
LISTE DES PIECES DETACHEES - LISTA DE PIEZAS

Table N°13 - Rev. 1 | **GAR328**

FIXED LASER + LIGHTING DEVICE (OPTIONAL)
LASER FIXE + DISPOSITIF D'ÉCLAIRAGE (OPTION)
LASER FIJO + ILUMINADOR (OPCIÓN)

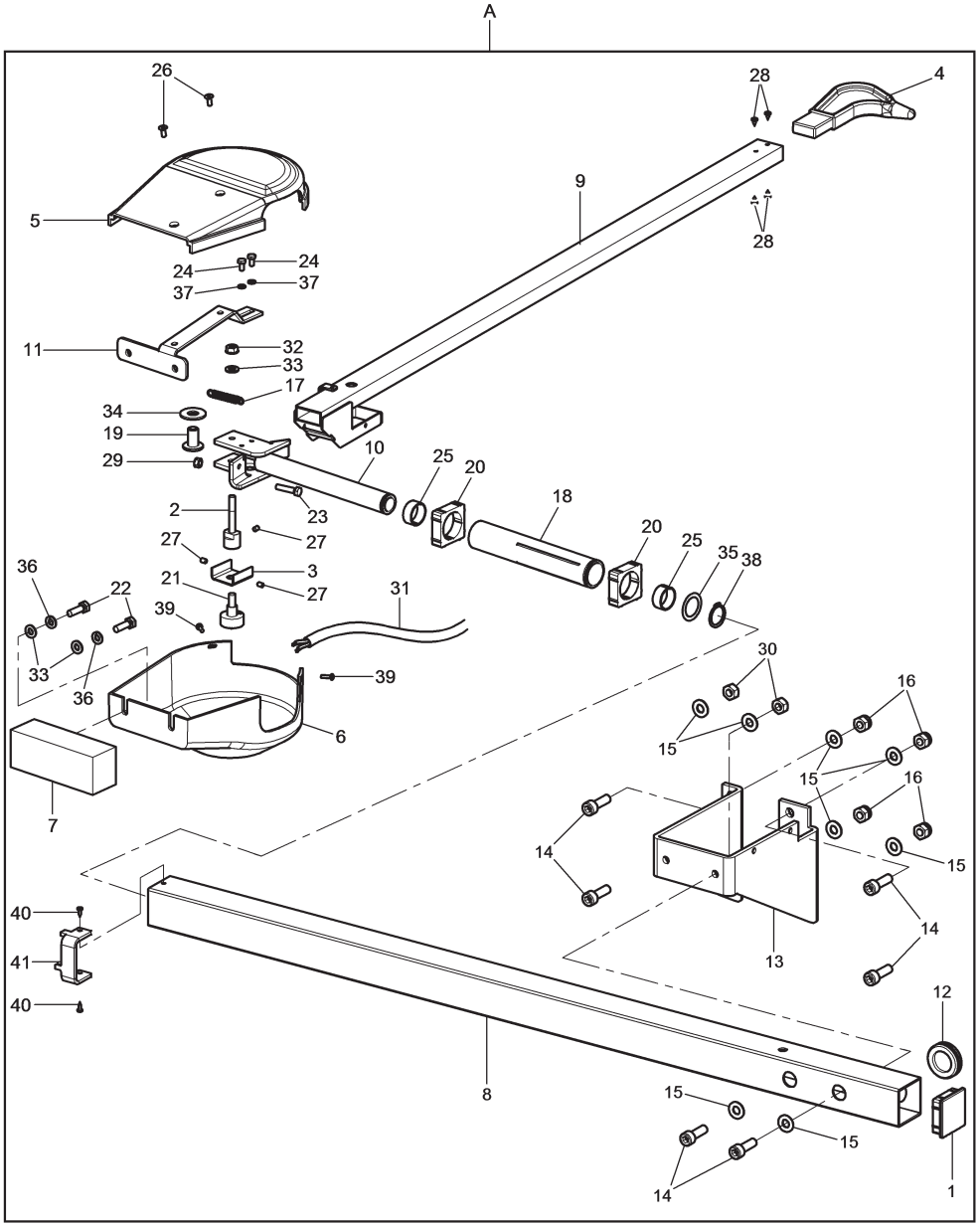

N°	Code	Description	Description	Descripción
1	VS10885	*Cap*	*Bouchon*	*Tapa*
2	VS129516140	*Potentiometer joint*	*Joint potentiomètre*	*Junta potenciómetro*
3	VS129516150	*Potentiometer coupling*	*Branchement potentiomètre*	*Connexión potenciómetro*
4	VS129516160	*Push rod*	*Embout*	*Puntal*
5	VS129516200	*Upper covering guard*	*Carter couverture supérieure*	*Cárter tapado superior*
6	VS129516210	*Lower covering guard*	*Carter couverture inférieure*	*Cárter tapado inferior*
7	VS129516470	*Counter weight*	*Contre-poids*	*Contrapeso*
8	VS129427100	*Pipe*	*Tuyau*	*Tubo*
9	VS129516420	*Caliper rod unit*	*Groupe tige calibre*	*Grupo vástago calibre*
10	VS129516380	*Fork assembly*	*Assemblage fourche*	*Ensamblado horquilla*
11	VS129516390	*Counter weight support unit*	*Groupe support contre-poids*	*Grupo soporte contrapeso*
12	VS599144	*Hose clamp*	*Passe-câble*	*Pasacable*
13	VS15275AA	*Pipe support*	*Support tuyau*	*Soporte tubo*
14	VS206038	*TCEI M8x25 screw*	*Vis TCEI M8x25*	*Tornillo TCEI M8x25*
15	VS236006	*8,4 flat washer*	*Rondelle plane 8,4*	*Arandela plana 8,4*
16	VS228011	*M8 self-locking nut*	*Écrou auto-bloquant M8*	*Tuerca autoblocante M8*
17	VS918031	*TRZ spring*	*Ressort TRZ*	*Resorte TRZ*
18	VS14778	*Sleeve*	*Manchon*	*Manguito*
19	VS15263	*Bushing*	*Douille*	*Casquillo*
20	VS15267	*Sleeve support*	*Support manchon*	*Soporte manguito*
21	VS19946	*Potentiometer*	*Potentiomètre*	*Potenciómetro*
22	VS203021	*TE M6x20 screw*	*Vis TE M6x20*	*Tornillo TE M6x20*
23	VS203208	*TE M5x20 screw*	*Vis TE M5x20*	*Tornillo TE M5x20*
24	VS203228	*TE M4x8 screw*	*Vis TE M4x8*	*Tornillo TE M4x8*
25	VS630031	*Bushing*	*Douille*	*Casquillo*
26	VS209167	*TSPEI M4x10 screw*	*Vis TSPEI M4x10*	*Tornillo TSPEI M4x10*
27	VS213165	*STEI M4x6 screw*	*Vis STEI M4x6*	*Tornillo STEI M4x6*
28	VS220011	*2,9x6,5 TCB screw*	*Vis TCB 2,9x6,5*	*Tornillo TCB 2,9x6,5*
29	VS224005	*M5 middle nut*	*Écrou moyen M5*	*Tuerca media M5*
30	VS224009	*M8 middle hexagonal nut*	*Écrou hexagonal moyen M8*	*Tuerca hexagonal medio M8*
31	VS15373	*Potentiometer extension cable*	*Câble rallonge potentiomètre*	*Cable alargador potenciómetro*
32	VS228010	*M6 self-locking nut*	*Écrou autoblocbloquant M6*	*Tuerca autoblocante M6*
33	VS236004	*6,4 flat washer*	*Rondelle plane 6,4*	*Arandela plana 6,4*
34	VS237077	*Shear washer*	*Rondelle tronçonneuse*	*Roseta cizalla*
35	VS237510	*D.20 thickness washer*	*Rondelle d'épaisseur D.20*	*Arandela de espesor D.20*
36	VS238004	*6,4 elastic washer*	*Rondelle elastique 6,4*	*Arandela elástica 6,4*
37	VS238025	*4,3 elastic washer*	*Rondelle elastique 4,3*	*Arandela elástica 4,3*
38	VS243010	*External seeger 20*	*Anneau de retenue extérieur 20*	*Seeger esterno 20*
39	VS220321	*Screw*	*Vis*	*Tornillo*
40	VS220052	*2,9x9,5 TCB screw*	*Vis TCB 2,9x9,5*	*Tornillo TCB 2,9x9,5*
41	VS129516440	*Rotation stopper*	*Arrêt rotation*	*Traba rotación*
A	GAR266T	*External data gauge for truck wheel measuring*	*Tige externe mesure roues camions*	*Palpador de anchura medida ruedas camiones*

LIST OF COMPONENTS
LISTE DES PIECES DETACHEES - LISTA DE PIEZAS

Table N°14 - Rev. 1 | **GAR266T**

EXTERNAL DATA GAUGE FOR TRUCK WHEEL MEASURING (OPTIONAL)
TIGE EXTERNE MESURE ROUES CAMIONS (OPTION)
PALPADOR DE ANCHURA MEDIDA RUEDAS CAMIONES (OPCIÓN)

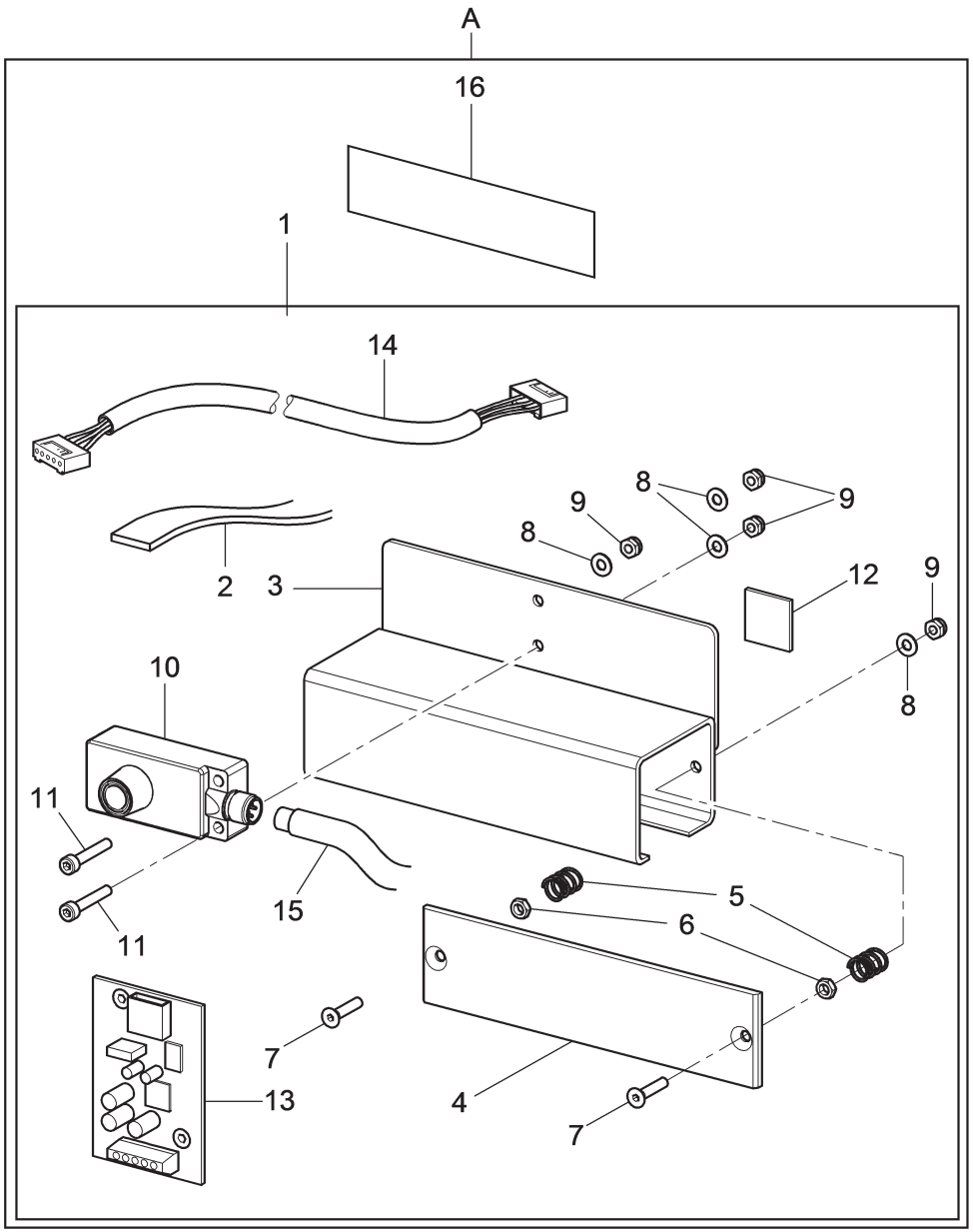

N°	Code	Description	Description	Descripción
1	VS129491100	*Run-out kit*	*Kit Run-out*	*Kit Run-out*
2	VSN509004700	*Adhesive mousse*	*Mousse adhésive*	*Mousse adhesiva*
3	VS129427140	*Sensor support assembly*	*Assemblage support capteur*	*Ensamblado soporte sensor*
4	VS15422	*Cursor for Run out*	*Curseur pour Run out*	*Cursor para Run out*
5	VSB1272900	*C spring*	*Ressort C*	*Resorte C*
6	VS224003	*M4 middle nut*	*Écrou moyen M4*	*Tuerca media M4*
7	VS209226	*TSPEI M4x20 screw*	*Vis TSPEI M4x20*	*Tornillo TSPEI M4x20*
8	VS236025	*D. 4,3x9x0,8 washer*	*Rondelle d. 4,3x9x0,8*	*Roseta d. 4,3x9x0,8*
9	VS228036	*M4 low self-locking nut*	*Écrou auto-bloquant bas M4*	*Tuerca autoblocante bajo M4*
10	VS19992	*Ultrasound sensor*	*Capteur ultrasons*	*Sensor ultrasonidos*
11	VS206231	*TCEI M4x25 screw*	*Vis TCEI M4x25*	*Tornillo TCEI M4x25*
12	VS599090	*Adhesive support*	*Support adhésif*	*Soporte adésivo*
13	VS18363	*Board*	*Carte*	*Tarjeta*
14	VS15394	*Ultrasounds sensor extension cable*	*Câble rallonge capteur ultrasons*	*Cable alargador sensor ultrasonidos*
15	VS18496	*Ultrasound cable*	*Câble pour ultrason*	*Cable por ultrasonido*
16	VS15502	*GAR214 adhesive*	*Étiquette GAR214*	*Adhesivo GAR214*
A	GAR214TK	*Truck Run-out*	*Run-out camions*	*Run-out camiones*

LIST OF COMPONENTS
LISTE DES PIECES DETACHEES - LISTA DE PIEZAS

Table N°15 - Rev. 1 | **GAR214TK**

TRUCK RUN-OUT (OPTIONAL)
RUN-OUT CAMIONS (OPTION)
RUN-OUT CAMIONES (OPCIÓN)