7503-R002-8

VSC26HW
VSC26HWS
RWC26HWSB

LIST OF COMPONENTS
LISTE DES PIECES DETACHEES
LISTA DE PIEZAS

THE DIAGRAMS SERVE ONLY FOR THE IDENTIFICATION OF PARTS TO BE REPLACED. THE REPLACEMENT MUST BE CARRIED OUT PROFESSIONALLY QUALIFIED PERSONNEL.

LES DESSINS NE SERVENT QU'À L'IDENTIFICATION DES PIÈCES À REMPLACER. LE REMPLACEMENT DOIT ÊTRE EFFECTUÉ PAR UN PERSONNE PROFESSIONNELLEMENT QUALIFIÉ.

LOS DIBUJOS EN DESPIECE SIRVEN ÚNICAMENTE PARA IDENTIFICAR LAS PIEZAS QUE DEBEN SUSTITUIRSE. LA SUSTITUCIÓN DE PIEZAS DEBE EFECTUARLA EXCLUSIVAMENTE PERSONAL PROFESIONALMENTE CUALIFICADO.

- For any further information please contact your local dealer.
- Pour tout renseignement complémentaire s'adresser au revendeur le Plus proche.
- En caso de dudas, para eventuales aclaraciones, póngase en contacto con el distribudor más próximo.

SUMMARY
SOMMAIRE - SUMARIO

Table N°1 - Rev. 1 ____ 3
MAIN ASSEMBLY
ASSEMBLAGE GENERAL
JUNTO GENERAL

Table N°2 - Rev. 1 ____ VS750390980 6
CHUCK UNIT
GROUPE MANDRIN
GRUPO MANDRIL

Table N°3 - Rev. 4 ____ VS750390641 9
SELF-CENTERING JAW UNIT
GROUPE GRIFFE AUTOCENTREURE
GRUPO GANCHO AUTOCENTRANTE

Table N°4 - Rev. 1 ____ VS750390970 10
MOTOR UNIT + HYDRAULIC POWER UNIT
GROUPE MOTEUR + DISTRIBUTEUR
GRUPO MOTOR + CENTRALITA

Table N°5 - Rev. 3 ____ VS750390071 11
50-30-660 CYLINDER
CYLINDRE 50-30-660
CILINDRO 50-30-660

Table N°6 - Rev. 2 ____ VS750390161 12
50-30-800 CYLINDER
CYLINDRE 50-30-800
CILINDRO 50-30-800

Table N°7 - Rev. 5 ____ VS750390170 13
TOOL ARM
BRAS OUTIL
BRAZO UTENSILLO

Table N°8 - Rev. 3 ____ VS750390840 14
MOBILE CONTROL UNIT
GROUPE COMMANDE MOBILE
GRUPO MANDO MÓVIL

Table N°9 - Rev. 3 ____ VSB8365000 15
WHEEL BEARING FOOTBOARD
MARCHEPIED APPUI ROUE
TABURETE APOYARUEDA

Table N°10A - Rev. 1 _ VS750303090 16
ELECTRIC CABINET
TABLEAU ÉLECTRIQUE
CUADRO ELÉCTRICO

Table N°10B - Rev. 1 _ VS750303040 17
MONOPHASE ELECTRIC CABINET
TABLEAU ÉLECTRIQUE UNIPHASÉ
CUADRO ELÉCTRICO MONOFÁSICO

Table N°11 - Rev. 3___ VSG108A22..... 18
BEAD BREAKING DISC BEAD WIRES
DISQUE DECOLLE-TALONS ROUES TRINGLE
DISCO DESTALONADOR RUEDAS ALAMBRE

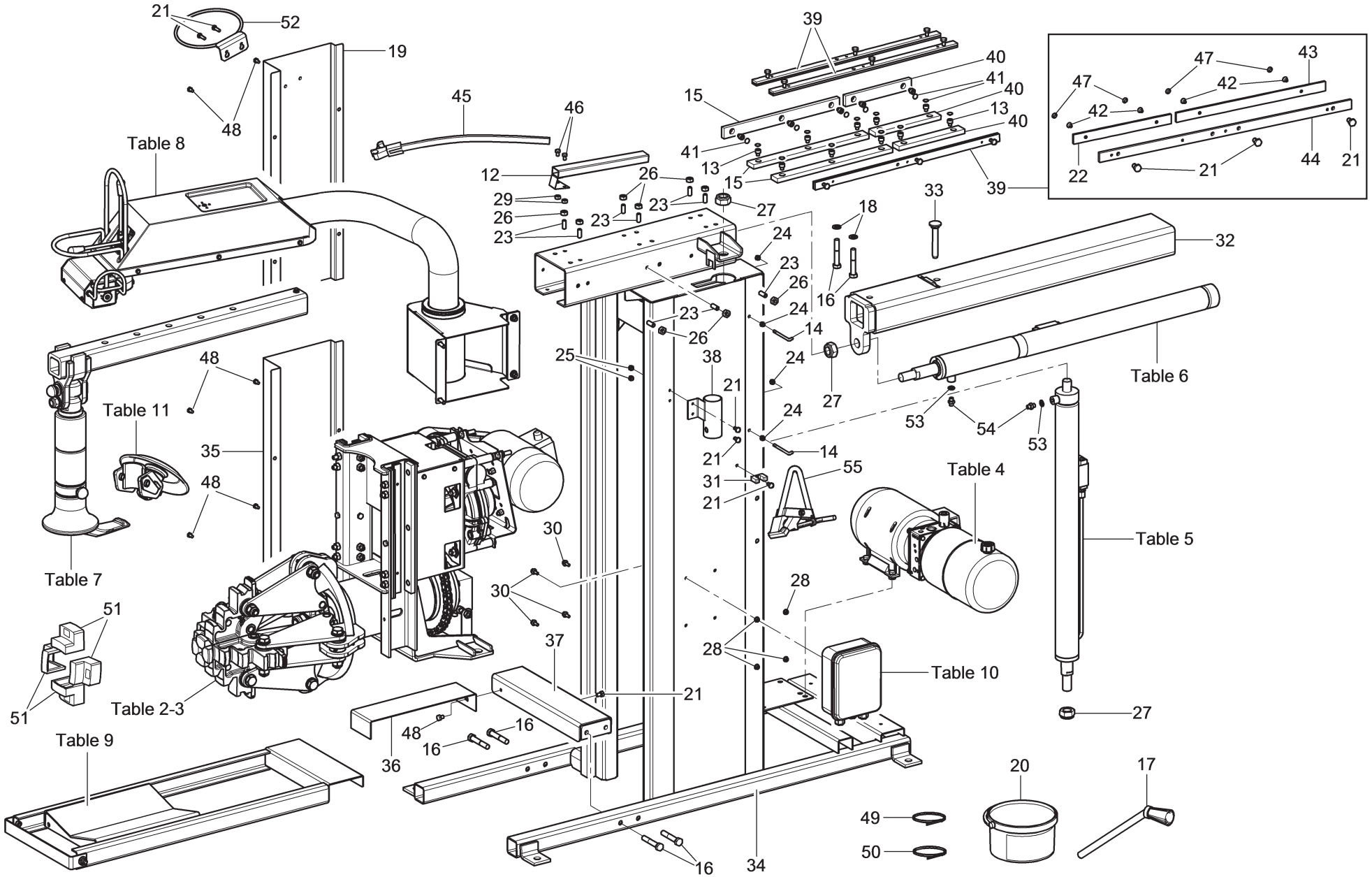

	LIST OF COMPONENTS LISTE DES PIECES DETACHEES - LISTA DE PIEZAS		MAIN ASSEMBLY ASSEMBLAGE GENERAL JUNTO GENERAL	***Page 3 of 18***
	Table N°1 - Rev. 1			**26HW - 26HWS**

Table N°1 - Rev. 1

Table	Code	Pos.	VSC26HW	VSC26HWS - RWC26HWSB		
2	VS750390980		●	●		
3	VS750390641		●	●		
4	VS750390970		●	●		
5	VS750390071		●	●		
6	VS750390161		●	●		
7	VS750390170		●	●		
8	VS750390840		●	●		
9	VSB8365000		●	●		
10A	VS750303090		●			
10B	VS750303040			●		
11	VSG108A22		OPT	OPT		
	VS750316040	12	●	●		
	VSB1454000	13	●	●		
	VSB1809000	14	●	●		
	VS146510840	15	●	●		
	VS201210	16	●	●		
	VSG108A16	17	●	●		
	VS238011	18	●	●		
	VS750317440	19	●	●		
	VSG800A37	20	●	●		
	VS203129	21	●	●		
	VS752217700	22	●	●		
	VS210057	23	●	●		
	VS224007	24	●	●		
	VS224009	25	●	●		
	VS224011	26	●	●		
	VS228041	27	●	●		
	VS228500	28	●	●		

OPT = OPTIONAL

Table	Code	Pos.	VSC26HW	VSC26HWS - RWC26HWSB		
	VS228501	29	●	●		
	VS272019	30	●	●		
	VSB3745000	31	●	●		
	VS750313470	32	●	●		
	VS750313590	33	●	●		
	VS750314320	34	●	●		
	VS750317480	35	●	●		
	VS750315530	36	●	●		
	VS750315560	37	●	●		
	VS750315970	38	●	●		
	VS750390340	39	●	●		
	VS752217660	40	●	●		
	VS752222990	41	●	●		
	VS209012	42	●	●		
	VS146510830	43	●	●		
	VS750315250	44	●	●		
	VSG108A3	45	●	●		
	VS203172	46	●	●		
	VS752229150	47	●	●		
	VS203056	48	●	●		
	VSB0178000	49	●	●		
	VSB1949000	50	●	●		
	VSG108A2	51	●	●		
	VSB0223000	52	●	●		
	VS220054	53	●	●		
	VS312113	54	●	●		
	VSG90A6	55	OPT	OPT		

OPT = OPTIONAL

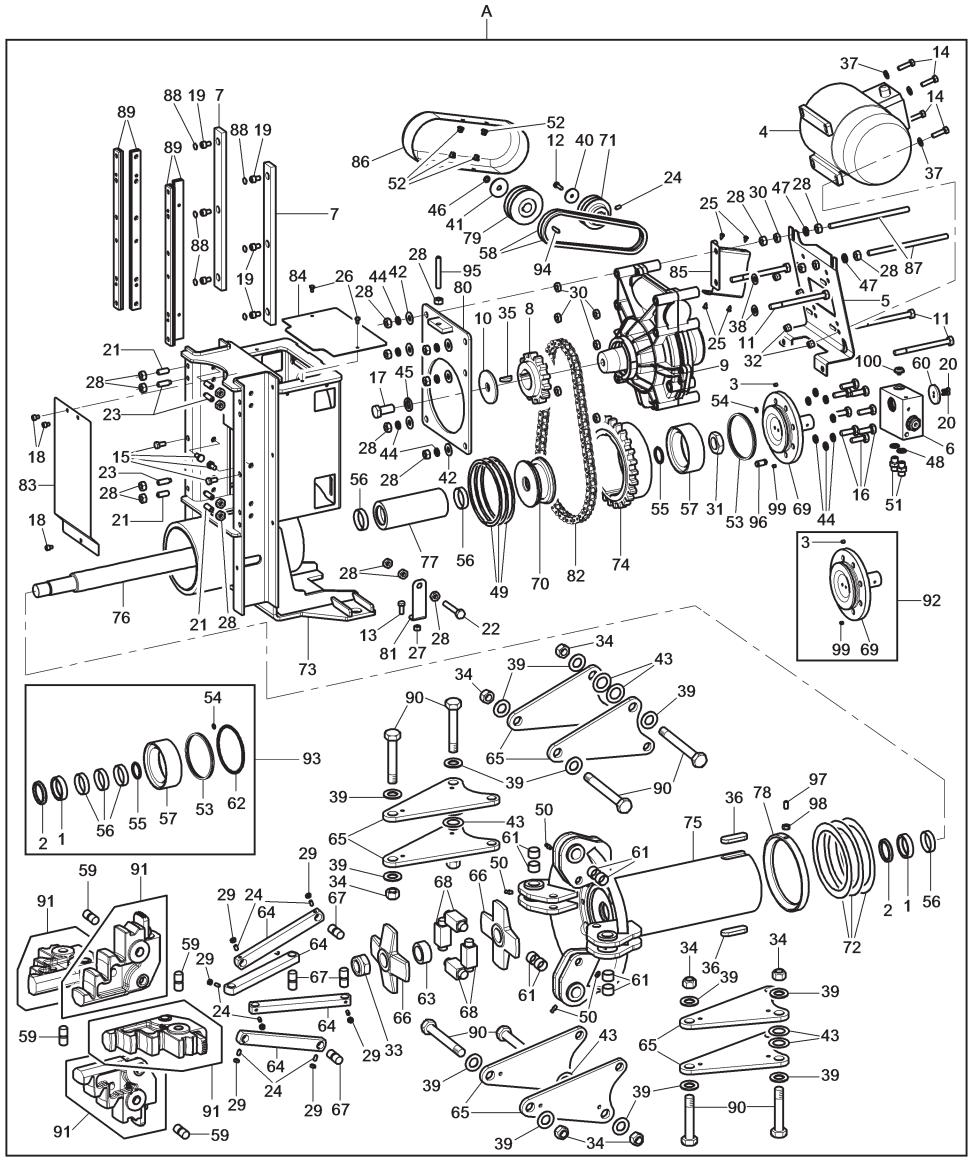

N°	Code	Description	Description	Descripción
1	VS058070020	Gasket	Joint	Junta
2	VS058070030	Scraper	Râclette	Raspador
3	VSB1147300	D5 expander plug	Bouchon expander D5	Tapa expander D5
4	VSB1358900	220-400V 50-60Hz 3 Ph E. M. (only for 26HW model)	M.E.220-400V 50-60Hz 3 Ph (seulement pour le modèle 26HW)	M. E. 220-400V 50-60Hz 3 Ph (sólo para el modelo 26HW)
	VS900000470	220V 60 Hz 1 Ph E. M. (only for 26HWS models)	M. E. 220V 60 Hz 1 Ph (seulement pour les modèles 26HWS)	M. E. 220V 60 Hz 1 Ph (sólo para los modelos 26HWS)
5	VS140305262	Motor plate	Plaque moteur	Placa motor
6	VS146290030	DE Mandrel block	Bloc mandrin DE	Bloqueo mandril DE
7	VS146510840	Upper sliding block	Patin supérieur	Patín superior
8	VS750316500	Pinion gear	Pignon	Piñon
9	VS750390470	Reduction gear	Reducteur	Reductor
10	VS146715090	Washer	Rondelle	Arandela
11	VS203411	TE M10x140 screw	Vis TE M10x140	Tornillo TE M10x140
12	VS203021	TE M6x20 screw	Vis TE M6x20	Tornillo TE M6x20
13	VS203035	TE M8x20 screw	Vis TE M8x20	Tornillo TE M8x20
14	VS203040	TE M8x30 screw	Vis TE M8x30	Tornillo TE M8x30
15	VS203172	TE M8x16 screw	Vis TE M8x16	Tornillo TE M8x16
16	VS203193	TE M10x30 screw	Vis TE M10x30	Tornillo TE M10x30
17	VS203233	TE M16x35 screw	Vis TE M16x35	Tornillo TE M16x35
18	VS206126	TCEI M6x8 screw	Vis TCEI M6x8	Tornillo TCEI M6x8
19	VS206129	TCEI M8x12 screw	Vis TCEI M8x12	Tornillo TCEI M8x12
20	VS206160	TCEI M4x12 screw	Vis TCEI M4x12	Tornillo TCEI M4x12
21	VS210057	STEI M10x25 screw	Vis STEI M10x25	Tornillo STEI M10x25
22	VS203108	TE M10x55 screw	Vis TE M10x55	Tornillo TE M10x55
23	VS211193	STEI M10x30 screw	Vis STEI M10x30	Tornillo STEI M10x30
24	VS213188	M6x12 STEI cup point screw	Vis STEI M6x12 pointe coupe	Tornillo STEI M6x12 punta copa
25	VS220053	M4,8x9,5 AUT screw	Vis TE AUT M4,8x9,5	Tornillo TE AUT M4,8x9,5
26	VS203229	TE M5x10 screw	Vis TE M5x10	Tornillo TE M5x10
27	VS224009	M8 middle hexagonal nut	Écrou hexagonal moyen M8	Tuerca hexagonal medio M8
28	VS224011	M10 middle hexagonal nut	Écrou hexagonal moyen M10	Tuerca hexagonal medio M10
29	VS226007	M6 low nut	Écrou bas M6	Tuerca baja M6
30	VS226011	M10 low hexagonal nut	Écrou hexagonal bas M10	Tuerca hexagonal bajo M10
31	VS227031	M27 low hexagonal nut	Écrou hexagonal bas M27	Tuerca hexagonal bajo M27
32	VS228011	M8 self-locking nut	Écrou auto-bloquant M8	Tuerca autoblocante M8
33	VS228035	M27 low self-locking nut	Écrou auto-bloquant bas M27	Tuerca autoblocante bajo M27
34	VS228013	M16 self-locking nut	Écrou auto-bloquant M16	Écrou auto-bloquant M16
35	VS231070	Wrench	Clé	Llave
36	VS231090	Tongue	Languette	Lengüeta
37	VS236006	8,4 flat washer	Rondelle plane 8,4	Arandela plana 8,4
38	VS236007	Fe 10,5x21x2 washer	Rondelle Fe 10,5x21x2	Roseta Fe 10,5x21x2

VSC26HW	VSC26HWS - RWC26HWSB		
●	●		

LIST OF COMPONENTS
LISTE DES PIECES DETACHEES - LISTA DE PIEZAS

Table N°2 - Rev. 1 | **VS750390980**

CHUCK UNIT
GROUPE MANDRIN
GRUPO MANDRIL

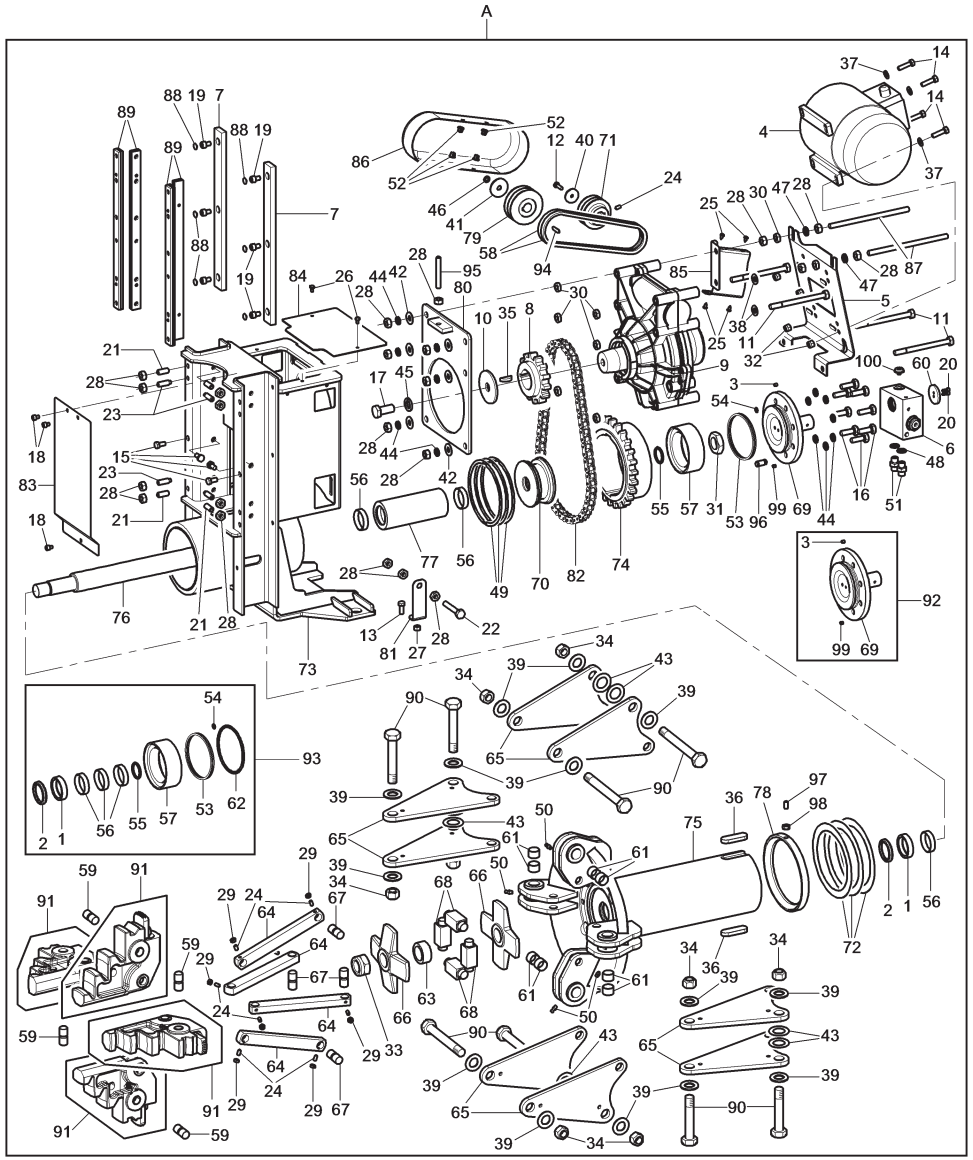

N°	Code	Description	Description	Descripción
39	VS750512300	*16,5x32x6 washer*	*Rondelle 16,5x32x6*	*Arandela 16,5x32x6*
40	VS236042	*6,5x30x4 flat washer*	*Rondelle plane 6,5x30x4*	*Arandela plana 6,5x30x4*
41	VSB5614000	*8,5x40x3 washer*	*Rondelle 8.5x40x3*	*Roseta 8.5x40x3*
42	VS237077	*Shear washer*	*Rondelle tronçonneuse*	*Roseta cizalla*
43	VS750512290	*Thickness washer*	*Rondelle d'épaisseur*	*Arandela de espesor*
44	VS238007	*10,5 elastic washer*	*Rondelle elastique 10,5*	*Arandela elástica 10,5*
45	VS238020	*Elastic washer*	*Rondelle elastique*	*Arandela elástica*
46	VS238044	*Elastic washer*	*Rondelle elastique*	*Arandela elástica*
47	VS239020	*10,5 toothed washer*	*Rondelle dentée 10,5*	*Roseta dentada 10,5*
48	VS250054	*1,5x13,2x19 Washer*	*Rondelle 1,5x13,2x19*	*Arandela 1,5x13,2x19*
49	VS750511590	*Shim adjustment*	*Rasage*	*Rasamiento*
50	VS299010	*M6 lubricator*	*Graisseur M6*	*Engrasador M6*
51	VS312113	*1/4"M-1/4" nipples*	*Nipples 1/4"M-1/4"*	*Niples 1/4"M-1/4"*
52	VSB3163000	*12-0259-1100 motherscrew type 2*	*Mère vis 12-0259-1100 type 2*	*Tornillo madre 12-0259-1100 tipo 2*
53	VS750412890	*Gasket*	*Joint*	*Junta*
54	VS401089	*OR*	*OR*	*OR*
55	VS401101	*OR*	*OR*	*OR*
56	VS410010	*Guide ring*	*Anneau de guide*	*Anillo de guía*
57	VS410062	*Polypac*	*Polypac*	*Polypac*
58	VS412174	*Trapezoidal belt*	*Courroie trapézoïdal*	*Cinta trapezoidal*
59	VSB4810000	*Connecting rod pin*	*Pivot bielle*	*Perno biela*
60	VSB5147000	*Distributor retaining washer*	*Rondelle arrêt distributeur*	*Arandela traba distribuidor*
61	VS630104	*Bushing*	*Douille*	*Casquillo*
62	VS401022	*OR*	*OR*	*OR*
63	VSB6932001	*Cross spacer*	*Entretoise croix*	*Distanciador cruz*
64	VS750311360	*Connecting rod*	*Bielle*	*Biela*
65	VS750511240	*Selfcentering chuck arm*	*Bras autocentreur*	*Brazo autocentrante*
66	VS750311390	*Cross*	*Croix*	*Cruz*
67	VS752225370	*Pin for connecting rod*	*Pivot pour bielle*	*Perno para biela*
68	VS750311530	*Thrust panel*	*Tableau de poussée*	*Cuadro de empuje*
69	VS750312181	*Bottom*	*Culot*	*Fondo*
70	VS750312880	*Piston*	*Piston*	*Pistón*
71	VS750313190	*D. 60 pulley (only for 26HW model)*	*Poulie d. 60 (seulement pour le modèle 26HW)*	*Polea d. 60 (sólo para el modelo 26HW)*
	VS750316130	*D. 60 pulley (only for 26HWS models)*	*Poulie d. 60 (seulement pour les modèles 26HWS)*	*Polea d. 60 (sólo para los modelos 26HWS)*
72	VS14630512	*Shim adjustment*	*Rasage*	*Rasamiento*
73	VS750391240	*Mandrel support*	*Support mandrin*	*Soporte mandril*
74	VS750316480	*Crown wheel*	*Couronne*	*Corona*
75	VS750316991	*Mandrel body*	*Corps mandrin*	*Cuerpo mandril*
76	VS750314140	*Cylinder rod*	*Tige cylindrique*	*Vástago cilindro*

VSC26HW	VSC26HWS - RWC26HWSB		
●	●		

LIST OF COMPONENTS
LISTE DES PIECES DETACHEES - LISTA DE PIEZAS

Table N°2 - Rev. 1 | **VS750390980**

CHUCK UNIT
GROUPE MANDRIN
GRUPO MANDRIL

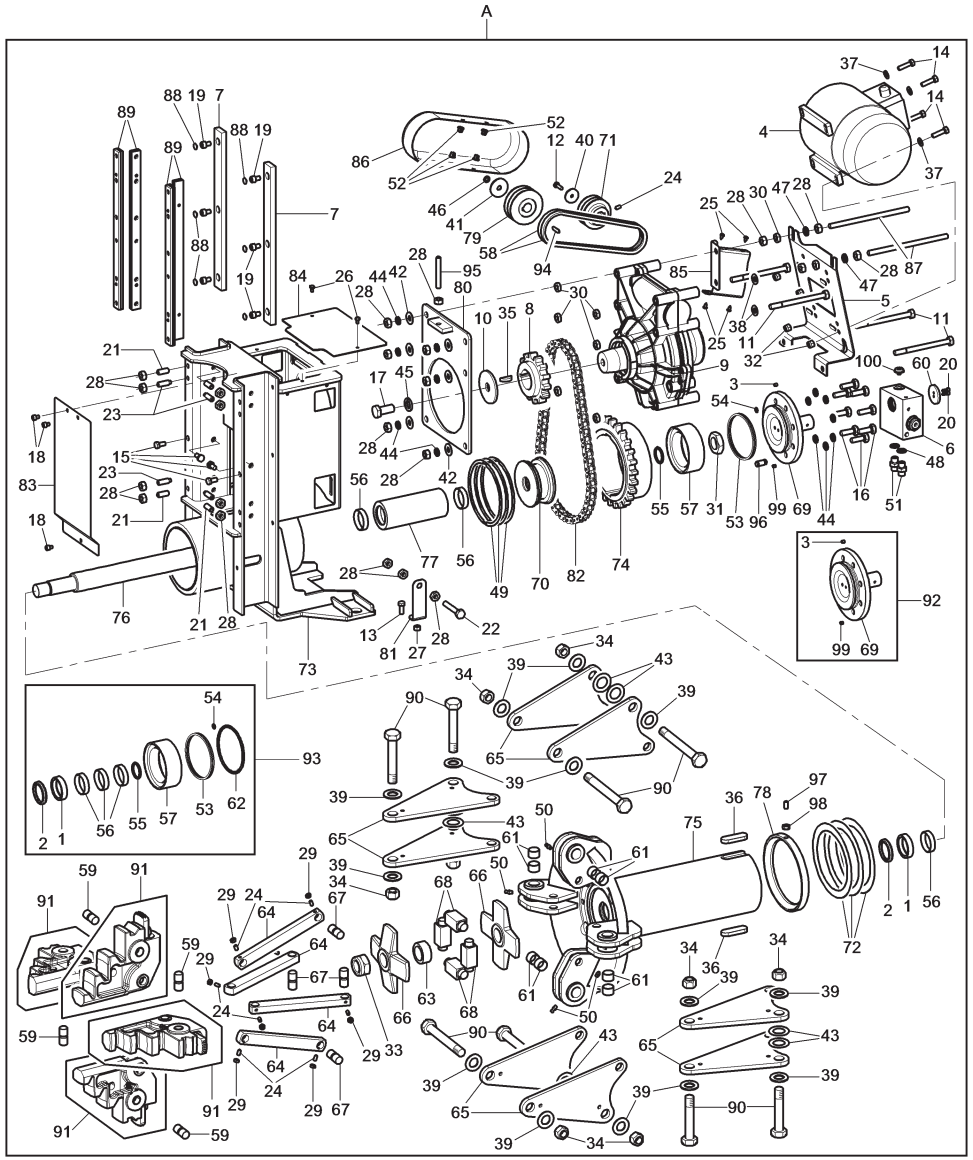

N°	Code	Description	Description	Descripción
77	VS750314150	*Spacer*	*Entretoise*	*Distanciador*
78	VS750314211	*Spacer*	*Entretoise*	*Distanciador*
79	VS750314230	*d. 66 pulley*	*Poulie d. 66*	*Polea d. 66*
80	VS750314252	*Welded support*	*Support soudé*	*Soporte soldado*
81	VS750314680	*Antirotation bracket*	*Bride antirotacion*	*Brida antirotación*
82	VS750316510	*Chain*	*Chaîne*	*Cadena*
83	VS750315390	*Front guard*	*Carter antérieur*	*Cárter anterior*
84	VS750315401	*Upper guard*	*Carter supérieur*	*Cárter superior*
85	VS750316010	*Belts guard support*	*Support carter courroies*	*Soporte cárter correas*
86	VS750315420	*Belt guard*	*Carter courroie*	*Cárter cinta*
87	VS14030528	*M10x210 tie rod for reducer*	*Tirant pour reducteur M10x210*	*Jalador para reductor M10x210*
88	VS752222990	*Socket head screw cover*	*Couverture vis allen*	*Cobertura tornillo allen*
89	VS752291010	*Lateral sliding block unit*	*Groupe patin lateral*	*Grupo patín lateral*
90	VS750511400	*TE M16x98 screw*	*Vis TE M16x98*	*Tornillo TE M16x98*
91	VS750390641	*Self-centering jaw unit*	*Groupe griffe autocentreure*	*Grupo gancho autocentrante*
92	VS790070321	*Bottom kit*	*Kit culot*	*Kit fondo*
93	VSGU6020	*Cylinder gasket kit*	*Kit joint cylindre*	*Kit junta cilindro*
94	VS231003	*6x6x25 wrench*	*Clé 6x6x25*	*Llave 6x6x25*
95	VS210064	*STEI M10x45 screw*	*Vis STEI M10x45*	*Tornillo STEI M10x45*
96	VS750514790	*Manifold*	*Collecteur*	*Colector*
97	VS212023	*STEI M6x30 screw*	*Vis STEI M6x30*	*Tornillo STEI M6x30*
98	VS224007	*M6 middle nut*	*Écrou moyen M6*	*Tuerca media M6*
99	VSB4061200	*Expander cup*	*Bouchon expander*	*Tapa expander*
100	VSB0283000	*1/4 gas plug*	*Bouchon 1/4 gas*	*Tapa 1/4 gas*
A	VS750390980	*Chuck unit*	*Groupe mandrin*	*Grupo mandril*

VSC26HW	VSC26HWS - RWC26HWSB		
●	●		

LIST OF COMPONENTS
LISTE DES PIECES DETACHEES - LISTA DE PIEZAS

Table N°2 - Rev. 1 | **VS750390980**

CHUCK UNIT
GROUPE MANDRIN
GRUPO MANDRIL

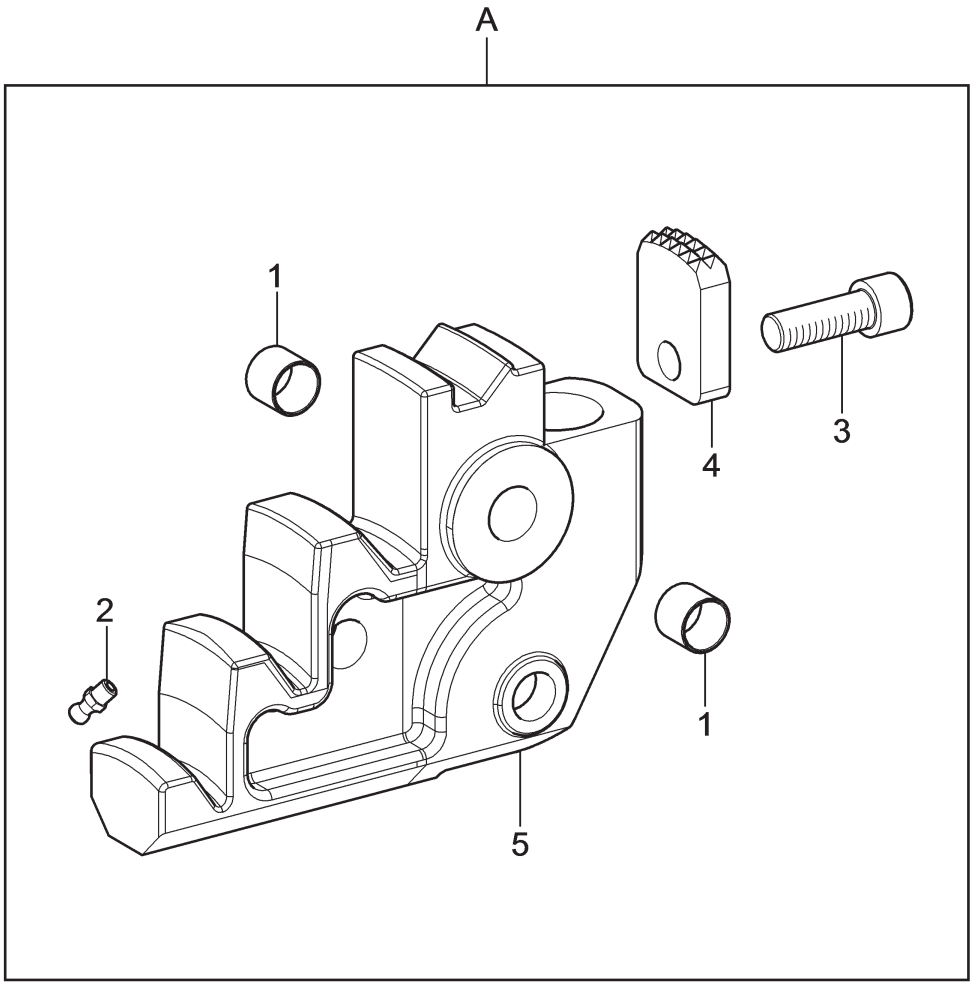

N°	Code	Description	Description	Descripción
1	VS630104	*Bushing*	*Douille*	*Casquillo*
2	VS299010	*M6 lubricator*	*Graisseur M6*	*Engrasador M6*
3	VS258073	*TCEI M12x35 screw*	*Vis TCEI M12x35*	*Tornillo TCEI M12x35*
4	VSB9603000	*Insert*	*Renfort*	*Inserción*
5	VS750316711	*Selfcentering chuck jaw*	*Griffe autocentreur*	*Gancho autocentrante*
A	VS750390641	*Self-centering jaw unit*	*Groupe griffe autocentreure*	*Grupo gancho autocentrante*

VSC26HW	VSC26HWS - RWC26HWSB		
●	●		

LIST OF COMPONENTS
LISTE DES PIECES DETACHEES - LISTA DE PIEZAS

Table N°3 - Rev. 4 | **VS750390641**

SELF-CENTERING JAW UNIT
GROUPE GRIFFE AUTOCENTREURE
GRUPO GANCHO AUTOCENTRANTE

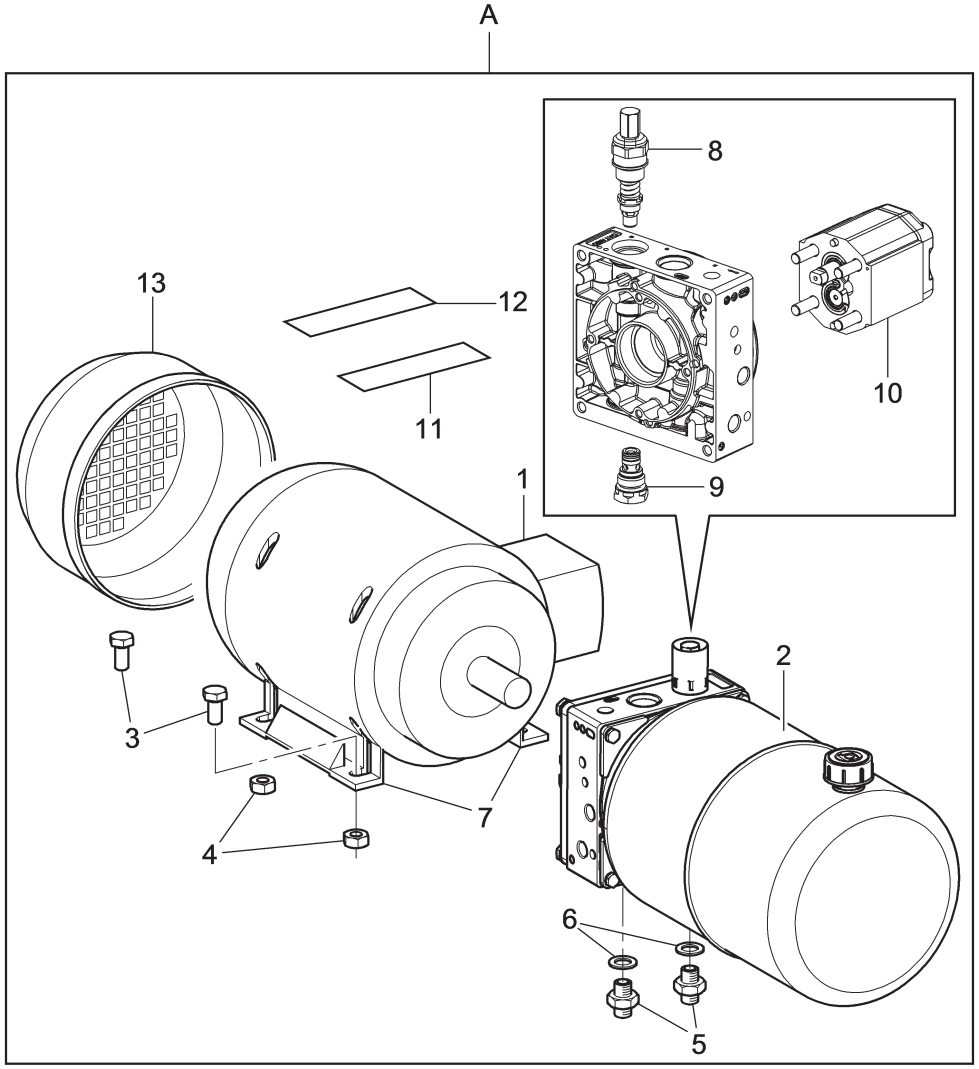

N°	Code	Description	Description	Descripción
1	VS900002250	*230-400V 50 E. M.* *(only for 26HW model)*	*M. E. 230-400V 50* *(seulement pour le modèle 26HW)*	*M. E. 230-400V 50* *(sólo para el modelo 26HW)*
	VS900000400	*220V 60 Hz E. M.* *(only for 26HWS models)*	*M. E. 220V 60 Hz* *(seulement pour les modèles 26HWS)*	*M. E. 220V 60 Hz* *(sólo para los modelos 26HWS)*
2	VS324304	*Hydraulic power unit*	*Distributeur*	*Centralita*
3	VS203038	*TE M8x25 screw* *(only for 26HW model)*	*Vis TE M8x25* *(seulement pour le modèle 26HW)*	*Tornillo TE M8x25* *(sólo para el modelo 26HW)*
	VS203040	*TE M8x30 screw* *(only for 26HWS models)*	*Vis TE M8x30* *(seulement pour les modèles 26HWS)*	*Tornillo TE M8x30* *(sólo para los modelos 26HWS)*
4	VS228501	*M8 flanged nut (only for 26HW model)*	*Écrou flangé M8* *(seulement pour le modèle 26HW)*	*Tuerca rebordeado M8* *(sólo para el modelo 26HW)*
	VS228011	*M8 self-locking nut* *(only for 26HWS models)*	*Écrou auto-bloquant M8* *(seulement pour les modèles 26HWS)*	*Tuerca autoblocante M8* *(sólo para los modelos 26HWS)*
5	VS312113	*1/4"M-1/4" nipples*	*Nipples 1/4"M-1/4"*	*Niples 1/4"M-1/4"*
6	VS250054	*1,5x13,2x19 Washer*	*Rondelle 1,5x13,2x19*	*Arandela 1,5x13,2x19*
7	VS900004290	*Motor removable foot*	*Pieds démontable moteur*	*Pié desmontable motor*
8	VS060071670	*Maximum valve*	*Vanne de maximum*	*Válvula de máxima*
9	VS790070110	*Valve*	*Vanne*	*Válvula*
10	VS790070120	*Pump for hydraulic power unit*	*Pompe pour distributeur*	*Bomba para centralita*
11	VS99990644	*Rotation index plate*	*Plaquette indicateur de rotation*	*Placa indicator de rotación*
12	VSB4219000	*Rotation direction indicating plate*	*Plaquette sens de rotation*	*Placa sentido de rotación*
13	VS750370050	*Fan cover for motor*	*Cache-ventilateur pour moteur*	*Cubre ventilador para motor*
A	VS750390970	*Motor unit + hydraulic power unit*	*Groupe moteur + distributeur*	*Grupo motor + centralita*

VSC26HW	VSC26HWS - RWC26HWSB		
●	●		

LIST OF COMPONENTS
LISTE DES PIECES DETACHEES - LISTA DE PIEZAS

Table N°4 - Rev. 1 | **VS750390970**

MOTOR UNIT + HYDRAULIC POWER UNIT
GROUPE MOTEUR + DISTRIBUTEUR
GRUPO MOTOR + CENTRALITA

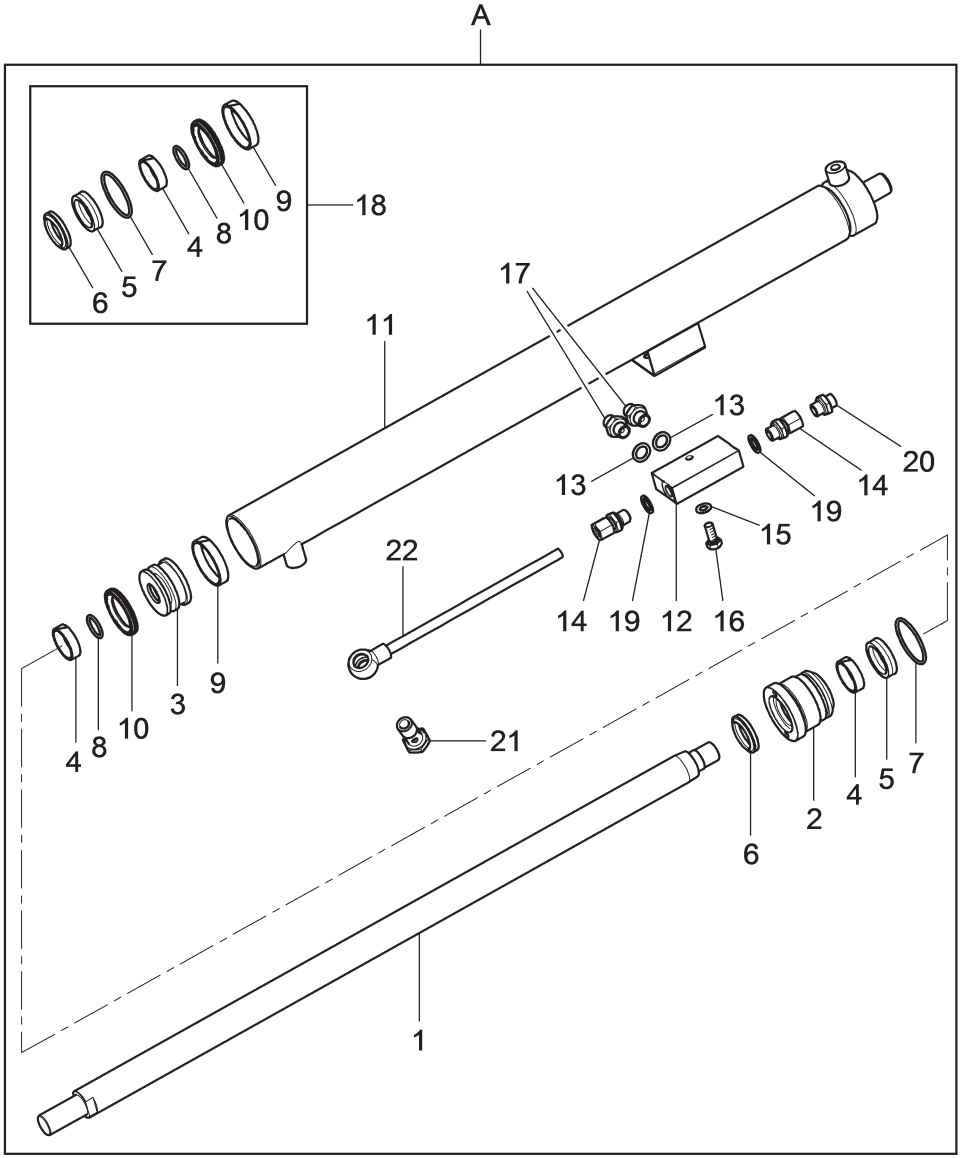

N°	Code	Description	Description	Descripción
1	VS750311730	Rod	Tige	Vástago
2	VS750311700	Front flange	Bride antérieur	Brida anteriore
3	VS750312080	Piston	Piston	Pistón
4	VS410008	Guide ring	Anneau de guide	Anillo de guía
5	VS408258	Rod retainer	Joint tige	Junta vastágo
6	VS408429	Scraper ring	Anneau raclette	Anillo raspador
7	VS401077	OR	OR	OR
8	VS401044	OR	OR	OR
9	VSB4772000	45 50 9,7 guide ring	Anneau de guide 45 50 9,7	Anillo guía 45 50 9,7
10	VS416012	Gasket	Joint	Junta
11	VS750311721	Welded liner	Gaine soudé	Camisa soldada
12	VS309550	g1'4 block vakve	Vanne de bloc g1'4	Válvula para bloquear g1'4
13	VS250054	1,5x13,2x19 Washer	Rondelle 1,5x13,2x19	Arandela 1,5x13,2x19
14	VS311117	Locking nut	Écrou de serrage	Tuerca de apriete
15	VSB1421800	8x15x1 washer	Rondelle 8x15x1	Roseta 8x15x1
16	VS203035	TE M8x20 screw	Vis TE M8x20	Tornillo TE M8x20
17	VS312113	1/4"M-1/4" nipples	Nipples 1/4"M-1/4"	Niples 1/4"M-1/4"
18	VSGU5100	Cylinder gasket kit	Kit joint cylindre	Kit junta cilindro
19	VS399294	Ring	Anneau	Anillo
20	VS304069	Straight union	Raccord droit	Enlace derecho
21	VS399291	Drilled bolt	Boulon perforée	Bulón perforado
22	VS750316300	Union with pipe	Raccord avec tuyau	Conector con tubo
A	VS750390071	50-30-660 cylinder	Cylindre 50-30-660	Cilindro 50-30-660

VSC26HW	VSC26HWS - RWC26HWSB		
●	●		

LIST OF COMPONENTS
LISTE DES PIECES DETACHEES - LISTA DE PIEZAS

Table N°5 - Rev. 3 | **VS750390071**

50-30-660 CYLINDER
CYLINDRE 50-30-660
CILINDRO 50-30-660

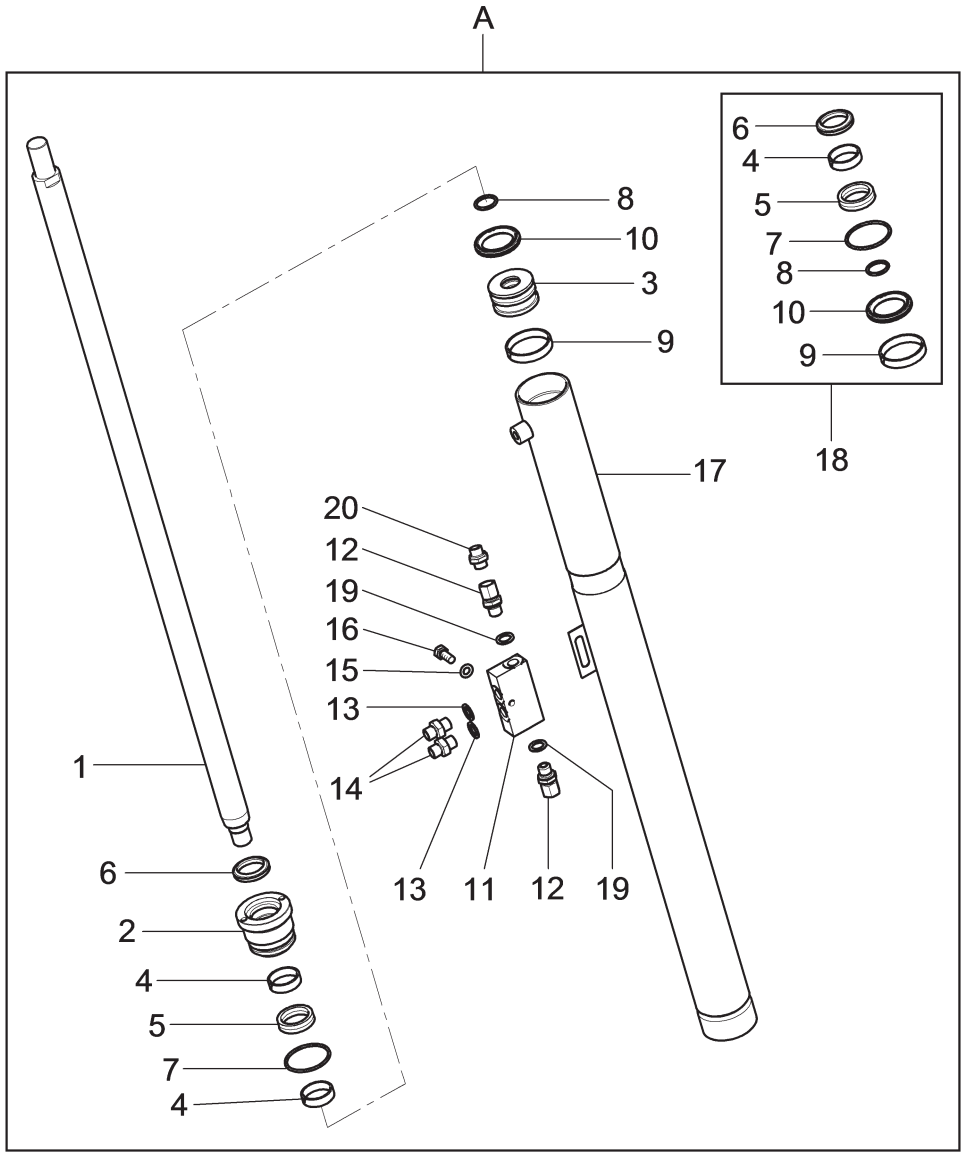

N°	Code	Description	Description	Descripción
1	VS750313450	*Rod*	*Tige*	*Vástago*
2	VS750311700	*Front flange*	*Bride antérieur*	*Brida anteriore*
3	VS750312080	*Piston*	*Piston*	*Pistón*
4	VS410008	*Guide ring*	*Anneau de guide*	*Anillo de guía*
5	VS408258	*Rod retainer*	*Joint tige*	*Junta vastágo*
6	VS408429	*Scraper ring*	*Anneau raclette*	*Anillo raspador*
7	VS401077	*OR*	*OR*	*OR*
8	VS401044	*OR*	*OR*	*OR*
9	VSB4772000	*45 50 9,7 guide ring*	*Anneau de guide 45 50 9,7*	*Anillo guía 45 50 9,7*
10	VS416012	*Gasket*	*Joint*	*Junta*
11	VS309550	*g1'4 block vakve*	*Vanne de bloc g1'4*	*Válvula para bloquear g1'4*
12	VS311117	*Locking nut*	*Écrou de serrage*	*Tuerca de apriete*
13	VS250054	*1,5x13,2x19 Washer*	*Rondelle 1,5x13,2x19*	*Arandela 1,5x13,2x19*
14	VS312113	*1/4"M-1/4" nipples*	*Nipples 1/4"M-1/4"*	*Niples 1/4"M-1/4"*
15	VSB1421800	*8x15x1 washer*	*Rondelle 8x15x1*	*Roseta 8x15x1*
16	VS203035	*TE M8x20 screw*	*Vis TE M8x20*	*Tornillo TE M8x20*
17	VS750311691	*Welded liner*	*Gaine soudé*	*Camisa soldada*
18	VSGU5100	*Cylinder gasket kit*	*Kit joint cylindre*	*Kit junta cilindro*
19	VS399294	*Ring*	*Anneau*	*Anillo*
20	VS304069	*Straight union*	*Raccord droit*	*Enlace derecho*
A	VS750390161	*50-30-800 cylinder*	*Cylindre 50-30-800*	*Cilindro 50-30-800*

VSC26HW	VSC26HWS - RWC26HWSB		
•	•		

LIST OF COMPONENTS
LISTE DES PIECES DETACHEES - LISTA DE PIEZAS

Table N°6 - Rev. 2 | **VS750390161**

50-30-800 CYLINDER
CYLINDRE 50-30-800
CILINDRO 50-30-800

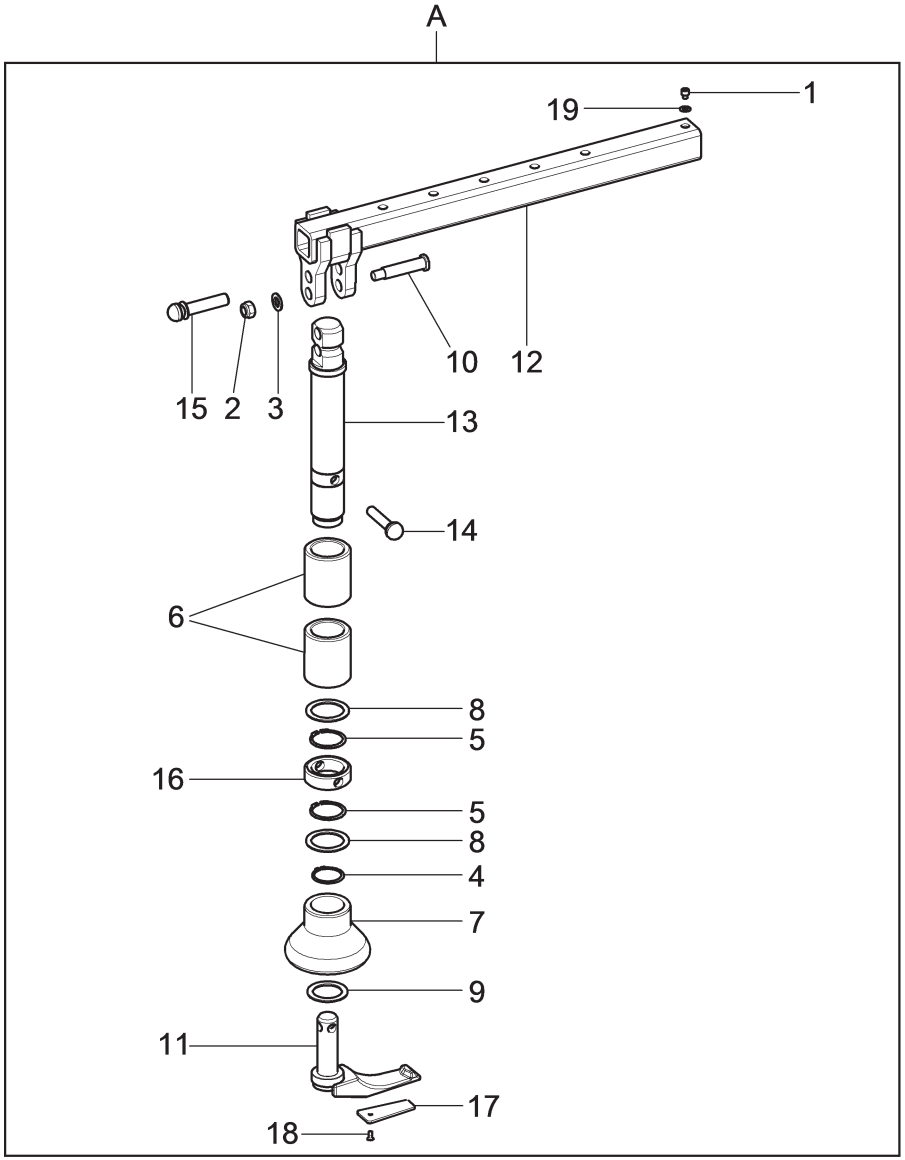

N°	Code	Description	Description	Descripción
1	VS206527	TCEI M8x8 screw	Vis TCEI M8x8	Tornillo TCEI M8x8
2	VS228040	M16 self-locking nut	Écrou auto-bloquant M16	Tuerca autoblocante M16
3	VS236020	17 flat washer	Rondelle plane 17	Arandela plana 17
4	VS243022	External seeger	Anneau de retenue extérieur	Seeger aussen
5	VS243095	External seeger	Anneau de retenue extérieur	Seeger aussen
6	VS146710080	Bead breaking roll	Rouleau décolle-talons	Rodillo destalonador
7	VS750316940	Roll	Rouleau	Rodillo
8	VS750312350	Washer	Rondelle	Arandela
9	VS750312430	Washer	Rondelle	Arandela
10	VS750314180	Pin	Pivot	Perno
11	VS750312490	Tool	Outil	Utensillo
12	VS750313520	Welded arm	Bras soudé	Brazo soldado
13	VS750313530	Roller support	Support rouleau	Soporte rodillo
14	VS750390280	Pin with knob	Pivot avec poignée	Perno con pomo
15	VS750390230	Pin with knob	Pivot avec poignée	Perno con pomo
16	VS750315170	Roll	Rouleau	Rodillo
17	VS750316210	Anti-scratch insert	Renfort antirayure	Inserción antirayado
18	VS209228	TSPEI M4x8 screw	Vis TSPEI M4x8	Tornillo TSPEI M4x8
19	VS238044	Rondella elastica	Rondelle elastique	Arandela elástica
A	VS750390170	Tool arm	Bras outil	Brazo utensillo

VSC26HW	VSC26HWS - RWC26HWSB		
●	●		

LIST OF COMPONENTS
LISTE DES PIECES DETACHEES - LISTA DE PIEZAS

Table N°7 - Rev. 5 | **VS750390170**

TOOL ARM
BRAS OUTIL
BRAZO UTENSILLO

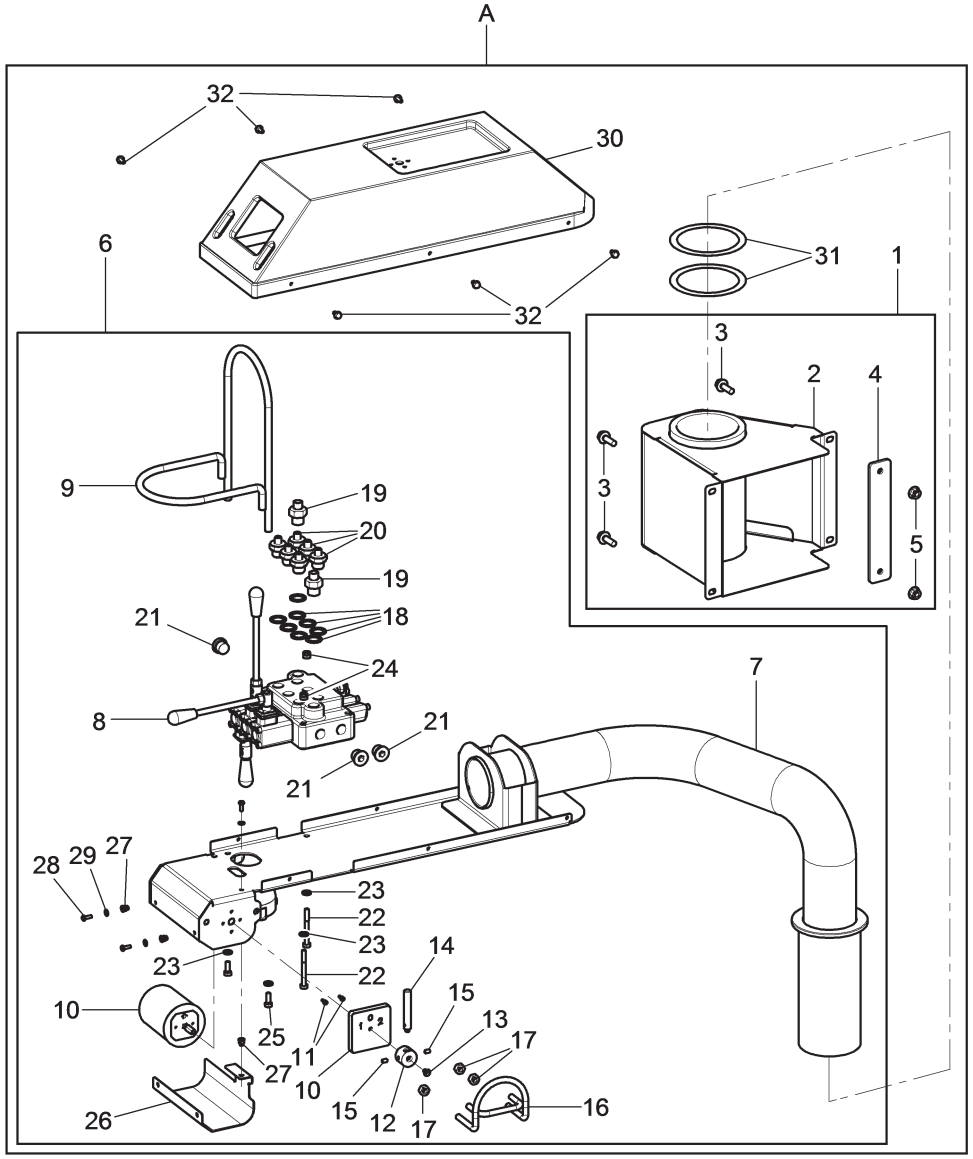

N°	Code	Description	Description	Descripción
1	VS750390830	*Handle control support assembly*	*Assemblage support manipulateur*	*Conjunto soporte manipulador*
2	VS750317420	*Handle support*	*Support manipulateur*	*Soporte manipulador*
3	VS272038	*TE M8x25 screw*	*Vis TE M8x25*	*Tornillo TE M8x25*
4	VS750317590	*Reinforce*	*Renfort*	*Refuerzo*
5	VS228501	*M8 flanged nut*	*Écrou flangé M8*	*Tuerca rebordeado M8*
6	VS750390850	*Handle control assembly*	*Assemblage manipulateur*	*Ensamblado manipulador*
7	VS750317470	*Distributor support*	*Support distributeur*	*Soporte distribuidor*
8	VS323054	*Distributor*	*Distributeur*	*Distribuidor*
9	VS146610240	*Level guard*	*Protection levier*	*Protección leva*
10	VS518227	*Inverter*	*Variateur*	*Inversor*
11	VS206233	*TCEI M3x8 screw*	*Vis TCEI M3x8*	*Tornillo TCEI M3x8*
12	VS146615211	*Handle control base*	*Embase manipulateur*	*Base manipulador*
13	VS209206	*TSPEI M5x8 screw*	*Vis TSPEI M5x8*	*Tornillo TSPEI M5x8*
14	VS146615220	*Handle*	*Manipulateur*	*Manipulador*
15	VS213003	*STEI M5x8 screw*	*Vis STEI M5x8*	*Tornillo STEI M5x8*
16	VS750317500	*Protection rod iron*	*Fer rond de protection*	*Varilla de protección*
17	VS224009	*M8 middle hexagonal nut*	*Écrou hexagonal moyen M8*	*Tuerca hexagonal medio M8*
18	VS250015	*Washer*	*Rondelle*	*Arandela*
19	VSB1367600	*3/8"-1/4" M-M hydraulic union*	*Raccord hydraulique MM 3/8"-1/4"*	*Conector hidráulico 3/8"-1/4" M-M*
20	VSB1182900	*3/8 1/8 mm hydraulic union*	*Raccord hydraulique 3/8 1/8 mm*	*Conector hidráulico 3/8 1/8 mm*
21	VS311006	*Cap*	*Bouchon*	*Tapa*
22	VS201098	*TE M6x55 screw*	*Vis TE M6x55*	*Tornillo TE M6x55*
23	VS236004	*6,4 flat washer*	*Rondelle plane 6,4*	*Arandela plana 6,4*
24	VS228010	*M6 autoblock nut*	*Écrou autoblock M6*	*Tuerca autoblock M6*
25	VS203019	*TE M6x16 screw*	*Vis TE M6x16*	*Tornillo TE M6x16*
26	VS750317640	*Support closing plate*	*Tôle fermeture support*	*Chapa cierre soporte*
27	VSB5174000	*M4 threaded insert*	*Renfort fileté M4*	*Inserción fileteado M4*
28	VSB6273000	*TBEI M4x14 screw*	*Vis TBEI M4x14*	*Tornillo TBEI M4x14*
29	VS236025	*D. 4,3x9x0,8 washer*	*Rondelle d. 4,3x9x0,8*	*Roseta d. 4,3x9x0,8*
30	VS750317520	*Control unit guard*	*Carter groupe commande*	*Carter grupo mandos*
31	VS237577	*Shim adjustment*	*Rasage*	*Rasamiento*
32	VS220090	*4,8x13 TE screw*	*Vis TE 4,8x13*	*Tornillo TE 4,8x13*
A	VS750390840	*Mobile control unit*	*Groupe commande mobile*	*Grupo mando móvil*

VSC26HW	VSC26HWS - RWC26HWSB		
●	●		

LIST OF COMPONENTS
LISTE DES PIECES DETACHEES - LISTA DE PIEZAS

Table N°8 - Rev. 3 | **VS750390840**

MOBILE CONTROL UNIT
GROUPE COMMANDE MOBILE
GRUPO MANDO MÓVIL

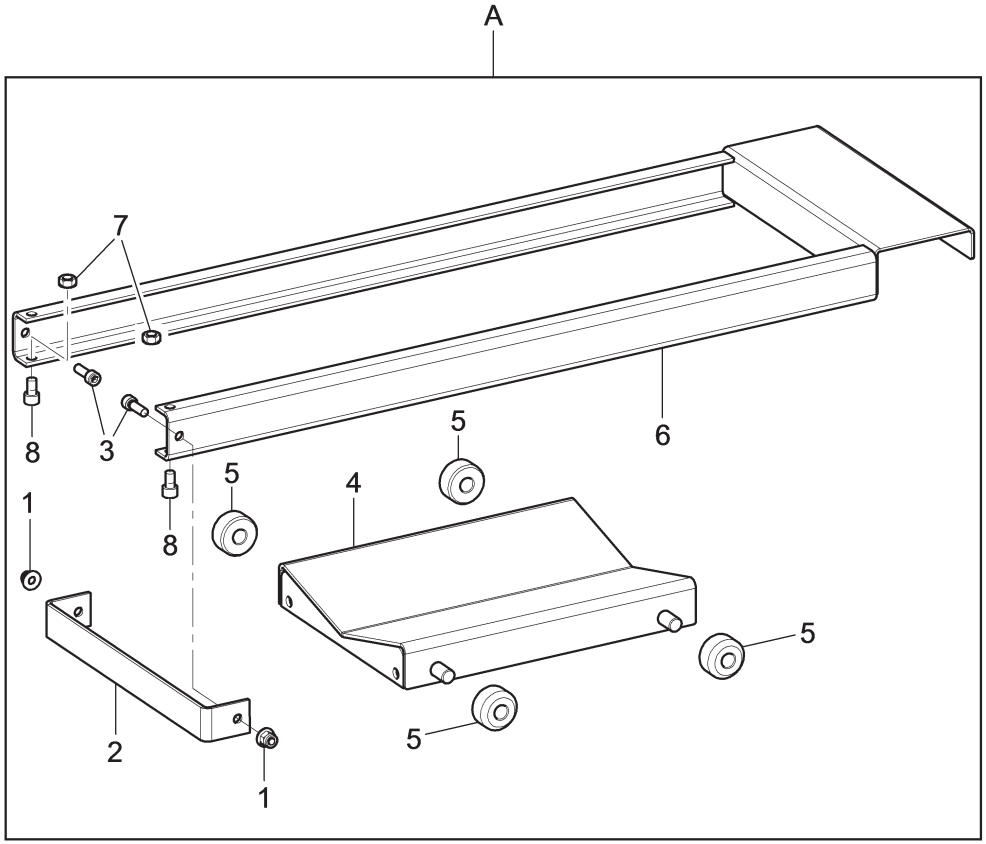

N°	Code	Description	Description	Descripción
1	VS228501	*M8 flanged nut*	*Écrou flangé M8*	*Tuerca rebordeado M8*
2	VSB8307000	*Pedal board carriage limit switch*	*Fin de course carriage marchepied*	*Fin recorrido taburete*
3	VS203172	*TE M8x16 screw*	*Vis TE M8x16*	*Tornillo TE M8x16*
4	VSB6643000	*Wheel bearing carriage*	*Chariot appui roue*	*Carro apoyo rueda*
5	VSB6648000	*Wheel for footboard*	*Roue pour marchepied*	*Rueda para taburete*
6	VSB6649000	*Guide for footboard*	*Guide pour pédale*	*Guía para taburete*
7	VS224009	*M8 middle hexagonal nut*	*Écrou hexagonal moyen M8*	*Tuerca hexagonal medio M8*
8	VS206129	*TCEI M8x12 screw*	*Vis TCEI M8x12*	*Tornillo TCEI M8x12*
A	VSB8365000	*Wheel bearing footboard*	*Marchepied appui roue*	*Taburete apoyarueda*

VSC26HW	VSC26HWS - RWC26HWSB		
●	●		

LIST OF COMPONENTS
LISTE DES PIECES DETACHEES - LISTA DE PIEZAS

Table N°9 - Rev. 3 | **VSB8365000**

WHEEL BEARING FOOTBOARD
MARCHEPIED APPUI ROUE
TABURETE APOYARUEDA

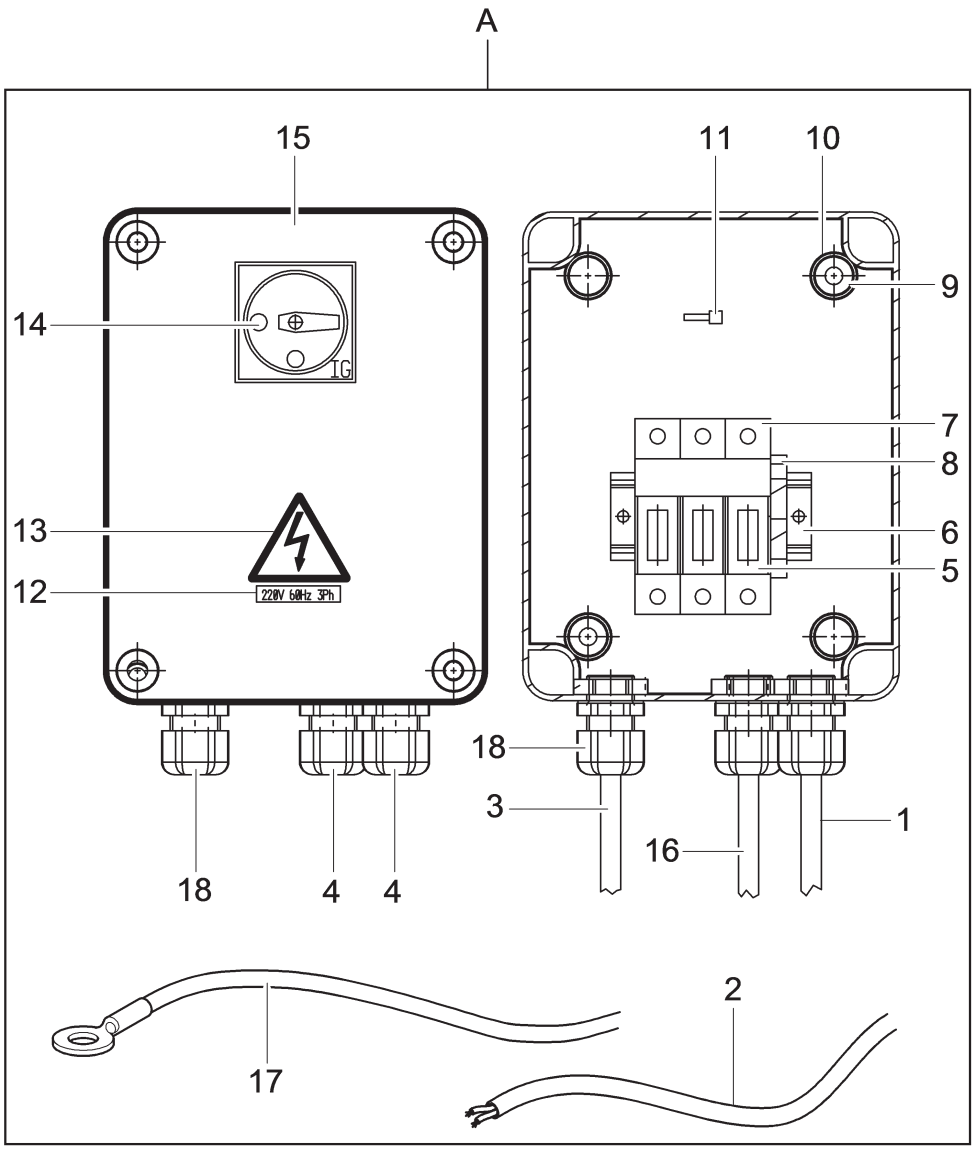

N°	Code	Description	Description	Descripción
1	VS750365000	*Feeding cable assembly*	*Assemblage câble alimentation*	*Ensamblado cable alimentación*
2	VS750365010	*Chuck unit motor cable assembly*	*Assemblage câble moteur mandrin*	*Conjunto cable motor mandril*
3	VS750465260	*Cable*	*Câble*	*Cable*
4	VS599074	*Cable press*	*Presse-câble*	*Prensacable*
5	VS507045	*Fuse*	*Fusible*	*Fusible*
6	VS052365280	*Equipment support*	*Support équipement*	*Soporte equipo*
7	VS515035	*Fuse holder*	*Porte-fusible*	*Porta fusible*
8	VS510150	*Yellow/green clamp*	*Borne jaune/vert*	*Abrazadera amarillo/verde*
9	VS220005	*TCB screw 3,5x9,5*	*Vis TCB 3,5x9,5*	*Tornillo TCB 3,5x9,5*
10	VS239018	*4,3 toothed washer*	*Rondelle dentée 4,3*	*Roseta dentada 4,3*
11	VS599002	*Collar*	*Collier*	*Collar*
12	VS999912510	*220V 60Hz 3Ph plate*	*Plaquette 220V 60Hz 3Ph*	*Placa 220V 60Hz 3Ph*
13	VS99990758	*Electricity danger plate*	*Plaquette danger électricité*	*Placa peligro electricidad*
14	VS518254	*Main switch*	*Interrupteur general*	*Interruptor general*
15	VS750318150	*Electric box*	*Boîte électrique*	*Caja eléctrica*
16	VS750365030	*Hydraulic power unit motor cable assembly*	*Assemblage câble moteur distri-buteur*	*Conjunto cable motor centralita*
17	VS750365040	*Ground cable assembly*	*Assemblage câble sol*	*Conjunto cable tierra*
18	VS599036	*Cable press*	*Presse-câble*	*Prensacable*
A	VS750303090	*Electric cabinet*	*Tableau électrique*	*Cuadro eléctrico*

VSC26HW	VSC26HWS - RWC26HWSB		
•			

LIST OF COMPONENTS
LISTE DES PIECES DETACHEES - LISTA DE PIEZAS

Table N°10A - Rev. 1 | **VS750303090**

ELECTRIC CABINET
TABLEAU ÉLECTRIQUE
CUADRO ELÉCTRICO

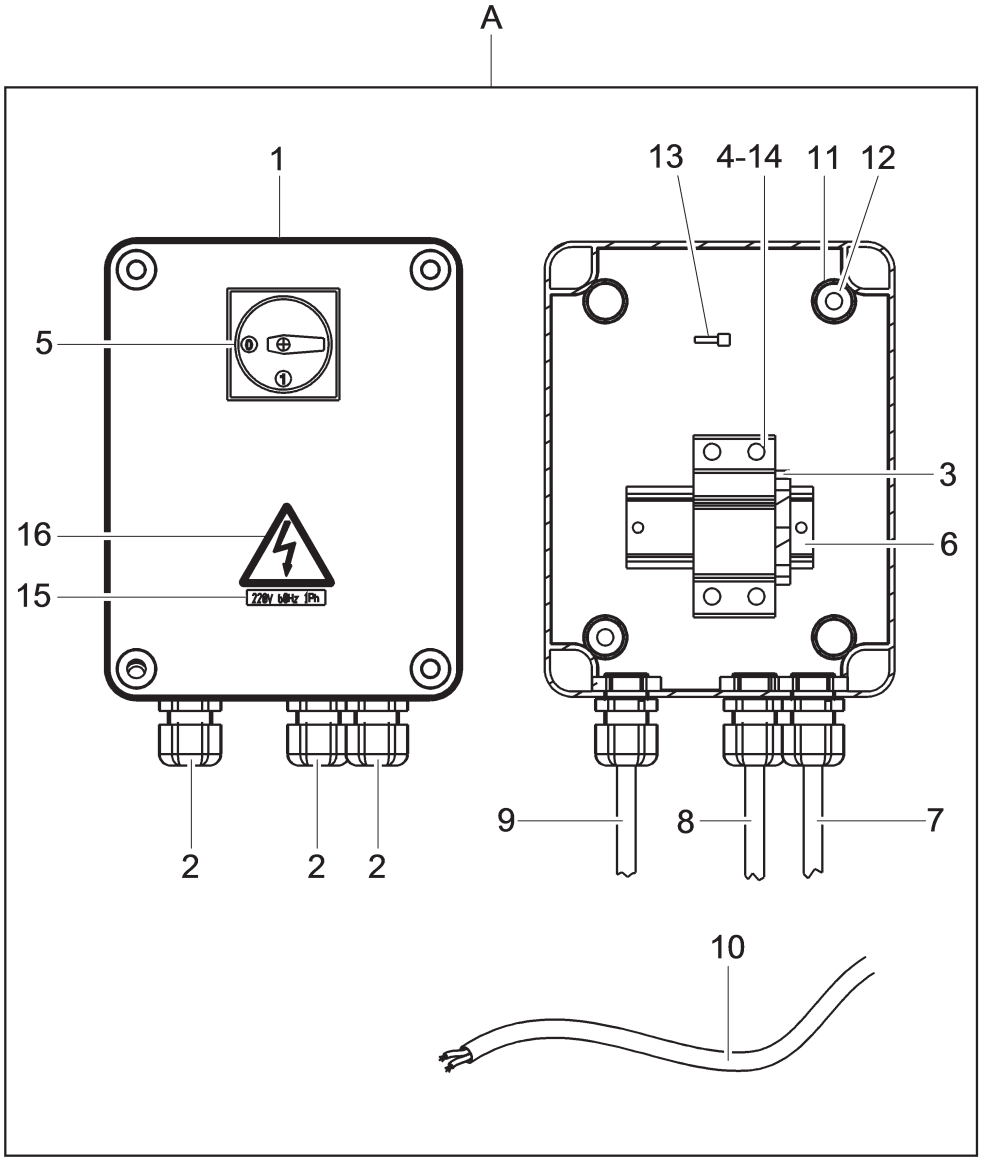

N°	Code	Description	Description	Descripción
1	VS146665050	*Electric box*	*Boîte électrique*	*Caja eléctrica*
2	VS599074	*Cable press*	*Presse-câble*	*Prensacable*
3	VS510161	*Clamp*	*Borne*	*Abrazadera*
4	VS515027	*Fuse holder*	*Porte-fusible*	*Porta fusible*
5	VS518257	*Switch*	*Interrupteur*	*Interruptor*
6	VS052365280	*Equipment support*	*Support équipement*	*Soporte equipo*
7	VS750365100	*Feeding cable assembly*	*Assemblage câble alimentation*	*Ensamblado cable alimentación*
8	VS750365080	*Hydraulic power unit motor cable assembly*	*Assemblage câble moteur distri-buteur*	*Conjunto cable motor centralita*
9	VS750365090	*1 Ph feeding cable assembly*	*Assemblage câble alimentation 1Ph*	*Ensamblado cable alimentación 1Ph*
10	VS750365070	*1 Ph chuck unit motor cable as-sembly*	*Assemblage câble moteur mandrin 1 Ph*	*Conjunto cable motor mandril 1 Ph*
11	VS239018	*4,3 toothed washer*	*Rondelle dentée 4,3*	*Roseta dentada 4,3*
12	VS220005	*TCB screw*	*Vis TCB*	*Tornillo TCB*
13	VS599002	*Collar*	*Collier*	*Collar*
14	VS507048	*Fuse*	*Fusible*	*Fusible*
15	VS999912530	*230V 60 Hz plate*	*Plaquette 230V 60 Hz*	*Placa 230V 60 Hz*
16	VS99990758	*Electricity danger plate*	*Plaquette danger électricité*	*Placa peligro electricidad*
A	VS750303040	*Monophase electric cabinet*	*Tableau électrique uniphasé*	*Cuadro eléctrico monofásico*

VSC26HW	VSC26HWS - RWC26HWSB		
	•		

	LIST OF COMPONENTS **LISTE DES PIECES DETACHEES - LISTA DE PIEZAS**	*MONOPHASE ELECTRIC CABINET* *TABLEAU ÉLECTRIQUE UNIPHASÉ* *CUADRO ELÉCTRICO MONOFÁSICO*	***Page 17 of 18***
	Table N°10B - Rev. 1 / **VS750303040**		**26HW - 26HWS**

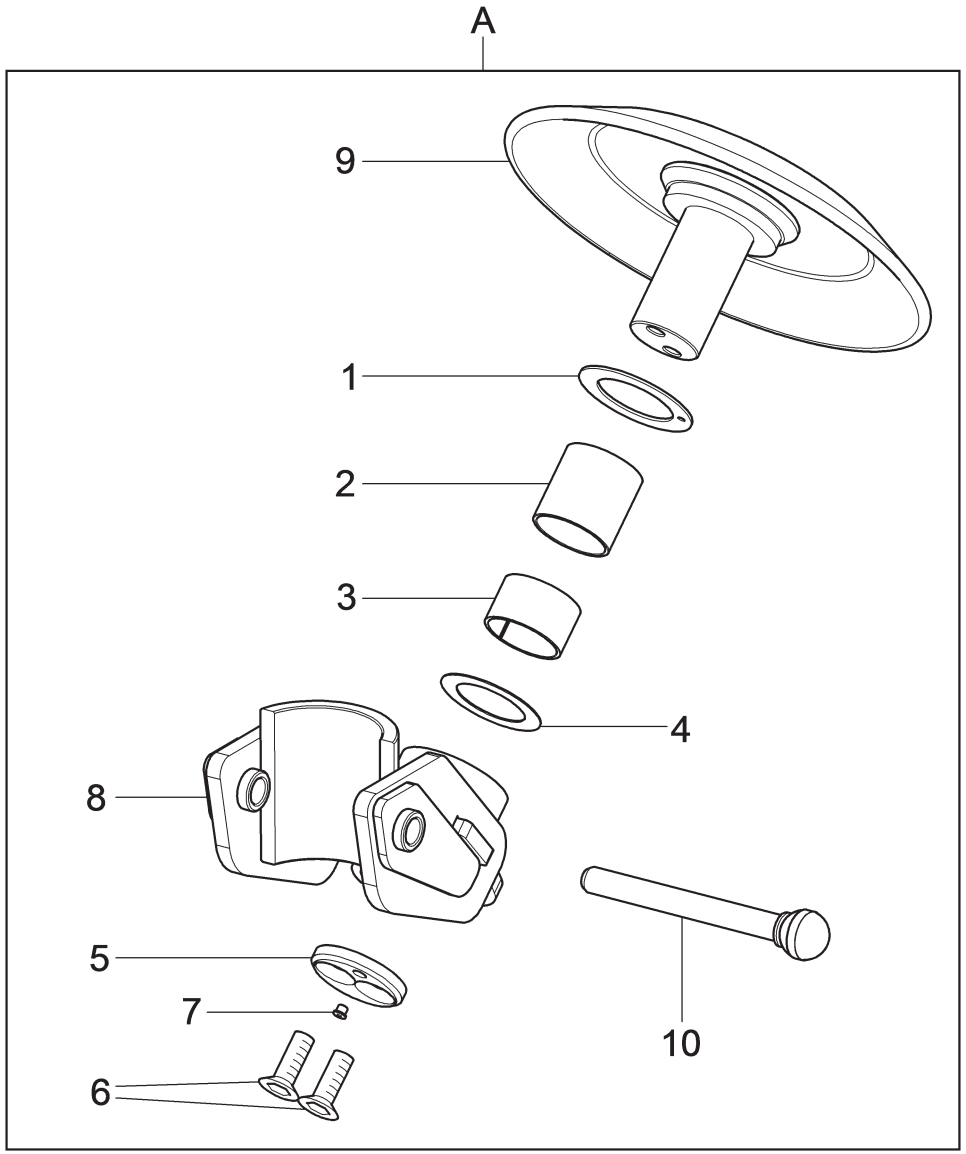

N°	Code	Description	Description	Descripción
1	VS790011610	*Turned fifth wheel*	*Butée tournée*	*Corona de rodamiento torneada*
2	VS630109	*Bushing*	*Douille*	*Casquillo*
3	VS630029	*Self-lubricating bushing*	*Douille auto-lubrifiant*	*Casquillo autolubricante*
4	VS237575	*Thickness washer*	*Rondelle d'épaisseur*	*Arandela de espesor*
5	VS750317170	*Stop disc*	*Disque de butée*	*Disco de tope*
6	VS209074	*TSPEI M12x35 screw*	*Vis TSPEI M12x35*	*Tornillo TSPEI M12x35*
7	VS299008	*Oiler*	*Graisseur*	*Aceitador*
8	VS750315020	*Disc support assembly*	*Assemblage support disque*	*Ensamblado soporte disco*
9	VS752226280	*Bead breaking disc assembly*	*Assemblage disque décolle-talons*	*Conjunto disco destalonador*
10	VS750390300	*Pin unit*	*Groupe pivot*	*Grupo perno*
A	VSG108A22	*Bead breaking disc bead wires*	*Disque decolle-talons roues tringle*	*Disco destalonador ruedas alambre*

VSC26HW	VSC26HWS - RWC26HWSB		
OPT	OPT		

LIST OF COMPONENTS
LISTE DES PIECES DETACHEES - LISTA DE PIEZAS

Table N°11 - Rev. 3 | **VSG108A22**

BEAD BREAKING DISC BEAD WIRES
DISQUE DECOLLE-TALONS ROUES TRINGLE
DISCO DESTALONADOR RUEDAS ALAMBRE